⚠ ПРЕДОСТЕРЕЖЕНИЕ

МОТОВЕЗДЕХОД ОТНОСИТСЯ К ЧИСЛУ ТРАНСПОРТНЫХ СРЕДСТВ ПОВЫШЕННОЙ ОПАСНОСТИ. Даже при выполнении обычных маневров — разворотов, движению по склону и т. п. — возникает риск опрокидывания машины, если не принять необходимых мер предосторожности. Строго следуйте всем инструкциям, содержащимся в настоящем Руководстве и в табличках на корпусе мотовездехода. ЭТО ГАРАНТИЯ ВАШЕЙ БЕЗОПАСНОСТИ.
Руководство по эксплуатации должно постоянно находиться у владельца или водителя мотовездехода.

⚠ ПРЕДОСТЕРЕЖЕНИЕ

Игнорирование предупреждений, содержащихся в настоящем Руководстве, *ДЕМОНСТРАЦИОННОМ ВИДЕОФИЛЬМЕ* и табличках на корпусе мотовездехода, может иметь серьёзные последствия, не исключая получение травм и гибели людей.

ПОПРАВКА 65 ШТАТА КАЛИФОРНИЯ

⚠ ПРЕДОСТЕРЕЖЕНИЕ

Настоящее изделие содержит или выделяет известные в штате Калифорния химические вещества, способные вызывать онкологические заболевания, пороки деторождения или ослабление репродуктивной функции.

На территории Канады изделия распространяются компанией Bombardier Recreational Products Inc. (BRP).
На территории США изделия распространяются компанией BRP US Inc.

Приведённые ниже торговые марки являются собственностью компании Bombardier Recreational Products Inc.:

Can-Am™

DS 250®

XPS™

МП10

РОСС CA.МП10.B01201
с 13.07.2010 по 12.07.2011

Логотипы ®™ и BRP являются торговыми марками компании Bombardier Recreational Products Inc. или её филиалов.
© 2010 Bombardier Recreational Products Inc. и BRP US Inc. Все права защищены.

ВВЕДЕНИЕ

Поздравляем Вас с приобретением нового мотовездехода Can-Am™. Мотовездеход обеспечивается гарантией компании BRP и поддержкой сети авторизованных дилеров Can-Am, готовых предоставить Вам запасные части и аксессуары и выполнить работы по техническому обслуживанию Вашей машины.

В обязанности дилера входит удовлетворение Ваших запросов и потребностей. Персонал дилера знает, как проверить и отрегулировать системы мотовездехода, перед тем как Вы станете его полноправным владельцем. Дилер расскажет об особенностях управления мотовездеходом, его обслуживании, о том, какие меры безопасности необходимо предпринять при его эксплуатации. Мы надеемся, что это поможет Вам эксплуатировать мотовездеход наиболее рациональным и эффективным образом! По всем вопросам, связанным с эксплуатацией и обслуживанием мотовездехода, обращайтесь к Вашему дилеру.

При покупке Вам также будут разъяснены гарантийные обязательства компании, после чего Вам будет предложено подписать *ПРОВЕРОЧНЫЙ ЛИСТ ПРЕДПРОДАЖНОЙ ПОДГОТОВКИ*, удостоверяющий, что Ваше новое транспортное средство полностью подготовлено к успешной эксплуатации.

Прежде чем начать движение

Чтобы снизить риск получения травмы Вами или другими людьми, а также исключить возможность летального исхода, прежде чем приступить к эксплуатации мотовездехода следует прочитать Руководство по эксплуатации.

Также прочитайте предупреждающие наклейки, расположенные на мотовездеходе и просмотрите демонстрационный видеофильм.

Данному мотовездеходу присвоена категория «Т», всегда придерживайтесь следующих возрастных ограничений:

– к управлению данным мотовездеходом допускаются лица достигшие 16-летнего возраста, а также, под надзором взрослых, подростки старше 14 лет.

Мы настоятельно рекомендуем выбирать безопасный маршрут в соответствии с требованиями местного законодательства.

Пренебрежение предостережениями, содержащимися в Руководстве по эксплуатации, может стать причиной получения СЕРЬЁЗНЫХ ТРАВМ и даже ЛЕТАЛЬНОГО ИСХОДА.

Предупреждения

В настоящем Руководстве для выделения важной информации используются следующие типы предупреждений:

⚠ ПРЕДОСТЕРЕЖЕНИЕ

Информирует о потенциально опасных ситуациях, которые могут стать причиной получения серьёзной травмы или привести к летальному исходу.

⚠ ОСТОРОЖНО Информирует о потенциально опасных ситуациях, которые могут стать причиной получения травм лёгкой или средней степени тяжести.

ВНИМАНИЕ **Содержит предупреждения и инструкции, несоблюдение которых может стать причиной серьёзных повреждений мотовездехода или другого имущества.**

О настоящем руководстве

Настоящее Руководство по эксплуатации было разработано с целью ознакомить владельца/водителя с особенностями эксплуатации и технического обслуживания данного мотовездехода, а также правилами техники безопасности. Знание которых необходимы для правильной эксплуатации мотовездехода.

Храните настоящее Руководство на мотовездеходе, чтобы при необходимости использовать его для выяснения вопросов связанных с обслуживанием, поиском и устранением неисправностей и эксплуатацией.

Настоящее Руководство доступно на нескольких языках в случае обнаружения разночтений помните, что англоязычная версия имеет приоритет перед остальными.

Прочитать и распечатать дополнительную копию настоящего Руководства можно по адресу:

www.operatorsguide.brp.com

Информация, содержащаяся в настоящем Руководстве, достоверна на момент публикации. Компания BRP придерживается политики постоянного улучшения своей продукции, но при этом не берет на себя обязательств модернизировать соответствующим образом ранее выпущенную продукцию. Вследствие внесения изменений в конструкцию изделий, возможны некоторые отличия между изделием и его характеристикой, приведённой в данном Руководстве. Компания

BRP оставляет за собой право на изменение технических характеристик, конструкции, дизайна и комплектации оборудованием выпускаемых изделий без каких-либо обязательств со своей стороны.

Настоящее Руководство и *ДЕМОНСТРАЦИОННЫЙ ВИДЕОФИЛЬМ* при перепродаже должны быть переданы новому владельцу.

Информация для родителей

Ознакомьтесь с настоящим руководством вместе с водителем.

Для безопасной и правильной эксплуатации данного мотовездехода, пожалуйста, уделите время, чтобы вместе с ребёнком ознакомиться с настоящим Руководством. Также, прежде чем ребёнок начнёт движение, ознакомьтесь с предупреждающими табличками, расположенными на мотовездеходе.

Внимательно ознакомьтесь с настоящим Руководством и уясните правила эксплуатации и принципы управления мотовездеходом.

Всегда помните, что Ваш подход к безопасности оказывает влияние на ребёнка.

⚠ ПРЕДОСТЕРЕЖЕНИЕ

Мотовездеход не игрушка.

- **Дети различаются по своему физическому и психическому развитию. У некоторых детей, в силу ряда причин, может не хватить навыков, возможностей и зрелости суждения для безопасного управления мотовездеходом.**
- **Не допускайте ребёнка к самостоятельному вождению, если Вам кажется, что он ещё не достиг требуемого уровня физического и психического развития.**
- **К управлению данным мотовездеходом допускаются лица достигшие 16-летнего возраста, а также, под надзором взрослых, подростки старше 14 лет.**
- **Компания BRP настоятельно рекомендует всем водителям пройти курсы безопасного вождения ATV. Информацию о том, где можно записаться на курсы вождения ATV, Вы можете получить у дилера Can-Am.**

В тексте Руководства по эксплуатации важная информация выделена следующим образом:

⚠ ПРЕДОСТЕРЕЖЕНИЕ

Текст в рамке содержит инструкции, нарушение которых может привести к авариям, несчастным случаям, травмам или гибели людей.

DS 250 2011.indd 2 22.02.2011 10:40:40

ОГЛАВЛЕНИЕ

ВВЕДЕНИЕ 1

Прежде чем начать движение 1
Предупреждения 1
О настоящем руководстве 1
Информация для родителей 2

ИНФОРМАЦИЯ ПО БЕЗОПАСНОСТИ

РЕКОМЕНДАЦИИ ПО МЕРАМ БЕЗОПАСНОСТИ 8

Избегайте отравления угарным газом 8
Берегитесь воспламенения паров бензина и прочих опасностей 8
Берегитесь ожогов 8
Аксессуары и внесение изменений в конструкцию 8

ПРЕДОСТЕРЕЖЕНИЯ 12

БЕЗОПАСНОЕ ВОЖДЕНИЕ 38

Контрольный осмотр 39
Контрольный лист осмотра мотовездехода перед поездкой 39
Экипировка 40
Перевозка пассажира 41
Перевозка грузов 41
Буксировка прицепа 42
Рабочее применение мотовездехода 42
Прогулки на мотовездеходе 42
Окружающая среда 43
Конструктивные ограничения 43
Движение вне дорог 44
Основные указания по вождению и мерам безопасности 44
Техника вождения 46

ПРЕДУПРЕЖДАЮЩИЕ ТАБЛИЧКИ 52

Расположение предупреждающих табличек 53
Таблички соответствия 55
Таблички с технической информацией 55

ИНФОРМАЦИЯ О ТРАНСПОРТНОМ СРЕДСТВЕ

ОРГАНЫ УПРАВЛЕНИЯ/ПРИБОРЫ/ОБОРУДОВАНИЕ 58

1) Рычаг дроссельной заслонки 59
2) Рычаг переднего тормоза 60
3) Рычаг заднего тормоза 61
4) Стояночный тормоз 61
5) Рычаг переключения передач 62
6) Многофункциональный переключатель 62
7) Сигнальные лампы 65
8) Замок зажигания 65
9) Топливный кран 66
10) Педаль заднего тормоза 67
11) Комплект инструментов 67
12) Защёлка сиденья 67
13) Электрическая розетка (12 В) 68

ТОПЛИВО 69

Рекомендуемое топливо 69
Заправка топливом 69

ЭКСПЛУАТАЦИЯ В ПЕРИОД ОБКАТКИ 71
Эксплуатация в период обкатки 71
УКАЗАНИЯ ПО ЭКСПЛУАТАЦИИ 72
Запуск двигателя 72
Переключение передач 73
Остановка двигателя 73
НАСТРОЙКА МОТОВЕЗДЕХОДА 74
Регулировка подвески 74
ТРАНСПОРТИРОВКА МОТОВЕЗДЕХОДА 75

ТЕХНИЧЕСКОЕ ОБСЛУЖИВАНИЕ

ПОСЛЕ ПРОБЕГА 10 МОТОЧАСОВ 78
РЕГЛАМЕНТ ТЕХНИЧЕСКОГО ОБСЛУЖИВАНИЯ 80
ПРОЦЕДУРЫ ТЕХНИЧЕСКОГО ОБСЛУЖИВАНИЯ 83
Воздушный фильтр 83
Корпус воздушного фильтра 85
Моторное масло 86
Сетчатый фильтр 88
Радиатор 88
Охлаждающая жидкость 89
Искрогаситель 92
Клапан вентиляции системы выпуска 92
Ремень вариатора 93
Кожух вариатора 93
Коробка передач 93
Трос привода дроссельной заслонки 94
Свеча зажигания 96
Аккумуляторная батарея 97
Предохранители 97
Осветительные приборы 98
Приводная цепь и звездочки 99
Колеса и шины 101
Колёсные подшипники 102
Подвеска 103
Тормозная система 103
Рама 104
УХОД ЗА МОТОВЕЗДЕХОДОМ 105
Заключительные операции после поездки 105
Чистка и защитная обработка мотовездехода 105
ХРАНЕНИЕ И ПРЕДСЕЗОННАЯ ПОДГОТОВКА 106

ТЕХНИЧЕСКАЯ ИНФОРМАЦИЯ

ИДЕНТИФИКАЦИОННЫЕ НОМЕРА МОТОВЕЗДЕХОДА 108
Расположение идентификационного номера транспортного средства 108
Расположение идентификационного номера двигателя 109
ТЕХНИЧЕСКИЕ ХАРАКТЕРИСТИКИ 110

УСТРАНЕНИЕ НЕИСПРАВНОСТЕЙ

ДИАГНОСТИКА И УСТРАНЕНИЕ НЕИСПРАВНОСТЕЙ.....114

ГАРАНТИЙНЫЕ ОБЯЗАТЕЛЬСТВА

ОГРАНИЧЕННАЯ МЕЖДУНАРОДНАЯ ГАРАНТИЯ BRP НА МОТОВЕЗ-ДЕХОДЫ 2011 CAN-AM™ ATV..... 120

ИНФОРМАЦИЯ ДЛЯ ВЛАДЕЛЬЦА

КОНФИДЕНЦИАЛЬНОСТЬ/ОТКАЗ ОТ УСЛУГ 126
ИЗМЕНЕНИЕ АДРЕСА ВЛАДЕЛЬЦА ИЛИ ПЕРЕПРОДАЖА 127

ИНФОРМАЦИЯ ПО БЕЗОПАСНОСТИ

РЕКОМЕНДАЦИИ ПО МЕРАМ БЕЗОПАСНОСТИ

Избегайте отравления угарным газом

Отработавшие газы всех двигателей содержат оксид углерода (угарный газ) который в определённых условиях может представлять смертельную опасность. Вдыхание угарного газа может стать причиной появления головной боли, головокружения, сонливости, тошноты, спутанности сознания, и, в конечном итоге, стать причиной летального исхода.

Угарный газ является веществом без цвета и запаха, которое может присутствовать в воздухе, даже если Вы не видите и не ощущаете запаха отработавших газов. Смертельно опасная концентрация угарного газа может достигаться достаточно быстро и Вы можете оказаться в ситуации, в которой не сможете спасти себя самостоятельно. В плохо проветриваемом помещении опасная концентрация угарного газа может сохраняться в течение нескольких часов и даже дней. Если Вы чувствуете какие-нибудь симптомы отравления угарным газом, немедленно покиньте опасную область, подышите свежим воздухом и обратитесь за медицинской помощью.

Для предотвращения возможности получения серьёзных травм и летального исхода в результате отравления угарным газом:

– Никогда не эксплуатируйте мотовездеход в плохо проветриваемых и частично закрытых местах. Даже если Вы попытаетесь отводить отработавшие газы, концентрация угарного газа может быстро достичь опасного уровня.
– Никогда не запускайте двигатель мотовездехода на улице, если отработавшие газы могут попасть в помещение через открытые окна или двери.

Берегитесь воспламенения паров бензина и прочих опасностей

Пары бензина являются легковоспламеняемыми и взрывоопасными. Пары топлива могут распространиться и воспламениться от искры, возникающей при работе двигателя. В целях снижения риска возгорания или взрыва следуйте приведённым ниже инструкциям:

– для хранения топлива используйте только специальные канистры;
– строго следуйте рекомендациям, приведённым в главе «*ЗАПРАВКА ТОПЛИВОМ*»;
– никогда не запускайте двигатель и не начинайте движение, если не закрыта пробка топливозаправочной горловины;

Бензин ядовит и может представлять опасность для здоровья.

– не допускайте попадания бензина в рот;
– при попадании бензина внутрь или в глаза, а также при вдыхании паров бензина обратитесь за медицинской помощью.

При попадании бензина на Вас смойте его водой с мылом и смените одежду.

Берегитесь ожогов

При функционировании компоненты системы выпуска отработавших газов и двигателя разогреваются до очень высоких температур. Для предотвращения ожогов избегайте контактов с ними во время эксплуатации и спустя некоторое время после её окончания.

Аксессуары и внесение изменений в конструкцию

Не вносите изменения в конструкцию мотовездехода и не используйте дополнительное оборудование не одобренное BRP. Так как подобные изменения не были протестированы BRP, они могут увеличить риск получения травмы или возникновения несчастного случая, и сделать использование мотовездехода незаконным.

Для приобретения аксессуаров и дополнительного оборудования для Вашего мотовездехода обращайтесь к официальному дилеру Can-Am.

DS 250 2011.indd 8 22.02.2011 10:40:40

МОТОВЕЗДЕХОД — НЕ ИГРУШКА И МОЖЕТ БЫТЬ ОПАСЕН.

– Управление мотовездеходом отличается от управления другими транспортными средствами, включая мотоцикл и автомобиль. Обычный маневр, например, поворот, движение в гору или объезд препятствия, может привести к аварии или опрокидыванию вследствие несоблюдения мер предосторожности.

Пренебрежение правилами техники безопасности, которые приводятся ниже, может привести к **СЕРЬЁЗНОЙ ТРАВМЕ ИЛИ ГИБЕЛИ**.

– Прежде чем приступить к эксплуатации внимательно прочтите «Руководство по эксплуатации» и предупреждающие таблички на корпусе мотовездехода, а также просмотрите *ДЕМОНСТРАЦИОННЫЙ ВИДЕОФИЛЬМ*. Следуйте приведённым в них инструкциям.

– Всегда соблюдайте возрастные ограничения: к управлению данным мотовездеходом допускаются лица, достигшие 16-летнего возраста, а также, под надзором взрослых, подростки старше 14 лет.

– Обязательно надевайте защитный шлем сертифицированного образца. Шлем должен быть хорошо подогнан. Надевайте защитные очки, перчатки, ботинки, рубашку или куртку с длинными рукавами и длинные брюки.

– Перевозка пассажира на данной модели мотовездехода запрещена.

– Не выезжайте на дороги с покрытием, в том числе на тротуары, подъездные пути, места стоянки и улицы.

– Не выезжайте на улицы, шоссе и дороги общего пользования (грунтовые или гравийные).

– Управление мотовездеходом в болезненном или усталом состоянии, а также под воздействием алкоголя или наркосодержащих препаратов запрещено. В таком состоянии время реакции увеличивается, а способность принимать взвешенные решения ухудшается.

– Не превышайте разумную скорость движения. Поддерживайте скорость в соответствии с рельефом местности, условиями видимости, и сообразуясь с Вашим водительским опытом.

– Не пытайтесь оторвать передние колеса от земли, совершать прыжки, а также выполнять другие трюки.

– Перед поездкой проверьте состояние мотовездехода, руководствуясь технологической картой проверок, которая приведена в настоящем Руководстве.

– Во время движения руки водителя всегда должны находиться на руле, а ноги — стоять на подножках.

– При движении по незнакомой местности будьте постоянно готовы к неожиданной смене рельефа.

– Не выезжайте на неровную или скользкую поверхность, если у Вас нет необходимых навыков управления. При движении по такой местности будьте предельно осторожны.

– Маневр поворота выполняйте так, как рекомендовано в данном Руководстве. Вы должны хорошо освоить этот маневр. Потренируйтесь сначала на малой, а затем на большой скорости. Снижайте скорость перед поворотом.

– Не направляйте мотовездеход на склоны, которые могут оказаться слишком крутыми для Вашей машины; сообразуйтесь с собственным опытом водителя.

– При движении в гору соблюдайте инструкции, приведённые в настоящем Руководстве. Перед началом движения внимательно исследуйте рельеф местности. Не пытайтесь въехать на скользкий или рыхлый склон. Во время подъёма перенесите центр тяжести Вашего тела вперёд. Не делайте резких нажатий на рычаг дросселя или рычаг переключения передач. Не выезжайте на вершину холма на высокой скорости.
– При движении вниз по склону или торможении на склоне следуйте рекомендациям настоящего Руководства. Перед началом движения вниз по склону внимательно исследуйте рельеф местности. Во время спуска перенесите центр тяжести Вашего тела назад. Не спускайтесь на высокой скорости. Избегайте движения вниз по склону под углом, при котором мотовездеход сильно наклоняется на одну сторону. Старайтесь двигаться по склону прямо вниз.
– При движении поперёк склона следуйте рекомендациям настоящего Руководства. Избегайте движения по холмам со скользкими или рыхлыми склонами. Во время движения наклонитесь в сторону вершины холма. Не пытайтесь развернуть мотовездеход на склоне — для этого, прежде всего, следует освоить технику разворота, описанную в настоящем Руководстве. По возможности избегайте движения по склонам крутых холмов.
– Во время движения в гору иногда может заглохнуть двигатель или мотовездеход начнёт скатываться назад. Во избежание самопроизвольной остановки двигателя при движении вверх по склону выбирайте подходящую передачу и поддерживайте постоянную скорость движения. Если возникает опасность, сойдите с мотовездехода на сторону, обращённую вверх по склону, или, если мотовездеход стоит прямо, — на любую сторону. Разверните мотовездеход и сядьте на него. Далее действуйте по инструкциям, приведённым в Руководстве.
– При движении по незнакомой местности убедитесь в отсутствии препятствий. Не пытайтесь переехать крупные валуны или поваленные деревья. При преодолении препятствий старайтесь действовать так, как рекомендовано в настоящем Руководстве.
– Буксование и занос мотовездехода особенно опасны. Научитесь контролировать мотовездеход в подобной ситуации, попрактиковавшись на ровной поверхности при малой скорости. Вовремя движения по скользкой поверхности (например, по льду) будьте предельно осторожны, поддерживайте малую скорость во избежание неконтролируемого заноса или пробуксовки.
– Не заводите мотовездеход в быстрые потоки воды или в водоём, глубина которого превышает допустимый предел. Помните, что мокрые тормоза теряют эффективность. После преодоления водной преграды проверьте тормоза. При необходимости высушить тормозные колодки, несколько раз приведите в действие тормоза на движущемся мотовездеходе.
– Помните, что на длину тормозного пути оказывают влияния следующие факторы (список не исчерпывающий): погода и условия движения, состояние компонентов тормозной системы и шин, скорость движения мотовездеход и высота над уровнем моря, загрузка мотовездехода и буксировка груза. Не забывайте об этом и соответствующим образом изменяйте стиль вождения.
– Прежде чем начать движение задним ходом убедитесь, что позади мотовездехода отсутствуют люди или какие-либо препятствия. Двигайтесь задним ходом медленно.
– Компания BRP рекомендует во время движения задним ходом занимать на мотовездеходе положение сидя. Не вставайте. Вес Вашего тела переместится вперёд, по направлению к рычагу дроссельной заслонки, что может стать причиной неожиданного ускорения и потери контроля над мотовездеходом.
– Пользуйтесь только тем типом шин, который указан в настоящем Руководстве. Постоянно поддерживайте требуемое давление воздуха в шинах.

DS 250 2011.indd 10 22.02.2011 10:40:40

– Не допускается неправильная установка аксессуаров или установка не рекомендованных аксессуаров. Устанавливайте только аксессуары одобренные BRP.
– Любой груз, размещённый на мотовездеходе, ухудшает его устойчивость и управляемость. Ни в коем случае не следует перегружать мотовездеход сверх нормы, смотрите приведённую ниже таблицу. Всегда проверяйте, что груз закреплён, правильно размещён и не мешает Вам управлять мотовездеходом. Плохо закреплённый груз может упасть и создать аварийную ситуацию. Не перевозите груз, выступающий за габариты мотовездехода и/или задевающий за посторонние предметы, кусты и ветки деревьев. Не перевозите груз, закрывающий фары или задний фонарь. При перевозке груза снижайте скорость и оставляйте больше места для торможения.
– **Необходимо пройти специальный курс обучения.** Необходимо постоянно совершенствовать навыки вождения, соблюдать предписания настоящего Руководства.

ДОПОЛНИТЕЛЬНУЮ ИНФОРМАЦИЮ ПО БЕЗОПАСНОСТИ, а также информацию о том где можно пройти специальный курс обучения можно получить у авторизованного дилера Can-Am.

ПРЕДОСТЕРЕЖЕНИЯ

ПРИМЕЧАНИЕ: Иллюстрации даны для общего, типового, случая и могут иметь отличия от модели Вашего мотовездехода.

⚠ ПРЕДОСТЕРЕЖЕНИЕ

V00A0AQ

ВОЗМОЖНАЯ ОПАСНОСТЬ

Эксплуатация мотовездехода неподготовленным водителем.

ЧТО МОЖЕТ ПРОИЗОЙТИ

Велика вероятность несчастного случая, если водитель не знает, как управлять мотовездеходом в различных ситуациях, при различных типах рельефа.

КАК ИЗБЕЖАТЬ ОПАСНОСТИ

Необходимо пройти специальный курс обучения. Необходимо постоянно совершенствовать навыки вождения, соблюдать предписания настоящего Руководства.

Для получения дополнительной информации о прохождении специального курса обучения обращайтесь к авторизованному дилеру Can-Am.

DS 250 2011.indd 12 22.02.2011 10:40:40

⚠ ПРЕДОСТЕРЕЖЕНИЕ

vmo2010-001-001

ВОЗМОЖНАЯ ОПАСНОСТЬ

Пренебрежение возрастным ограничением при управлении мотовездеходом.

ЧТО МОЖЕТ ПРОИЗОЙТИ

Эксплуатация мотовездехода детьми может привести к серьёзной травме или гибели ребёнка.

Даже если ребёнок достиг возраста, при котором можно управлять определённым типом мотовездехода, у него может не хватить навыков, возможностей и зрелости суждения для безопасного управления мотовездеходом, что может привести к серьёзной аварии.

КАК ИЗБЕЖАТЬ ОПАСНОСТИ

К управлению данным мотовездеходом допускаются лица, достигшие 16-летнего возраста, а также подростки старше 14 лет (только под надзором взрослых).

⚠ ПРЕДОСТЕРЕЖЕНИЕ

V00A02Q

ВОЗМОЖНАЯ ОПАСНОСТЬ

Перевозка пассажира.

ЧТО МОЖЕТ ПРОИЗОЙТИ

Потеря устойчивости и управляемости мотовездехода.

Велика опасность аварий с тяжёлыми последствиями.

КАК ИЗБЕЖАТЬ ОПАСНОСТИ

Не перевозите пассажира. Сиденье мотовездехода удлинено лишь для того, чтобы водитель мог перемещаться по нему при совершении маневров, и не предусматривает перевозку пассажира.

⚠ ПРЕДОСТЕРЕЖЕНИЕ

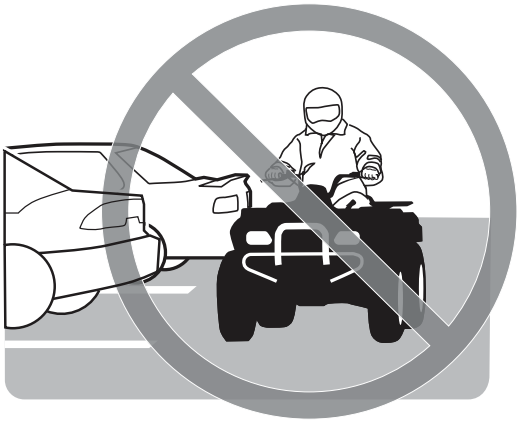

V00A03Q

ВОЗМОЖНАЯ ОПАСНОСТЬ

Движение по дороге с покрытием.

ЧТО МОЖЕТ ПРОИЗОЙТИ

Шины мотовездехода предназначены только для внедорожного применения и не рассчитаны на движение по полотну дороги. На мощёной дороге управляемость мотовездехода заметно ухудшается, Вы можете потерять контроль над машиной.

КАК ИЗБЕЖАТЬ ОПАСНОСТИ

Не выезжайте на участки с дорожным покрытием (тротуары, подъездные пути, улицы, места парковки).

DS 250 2011.indd 15 22.02.2011 10:40:41

⚠ ПРЕДОСТЕРЕЖЕНИЕ

V00A04Q

ВОЗМОЖНАЯ ОПАСНОСТЬ

Движение по дорогам общего пользования, улицам или скоростным магистралям.

ЧТО МОЖЕТ ПРОИЗОЙТИ

Возможно столкновение с другим транспортным средством.

КАК ИЗБЕЖАТЬ ОПАСНОСТИ

Не выезжайте на улицы, шоссе, дороги общественного пользователя (в том числе грунтовые и гравийные). Во многих странах появление мотовездеходов на общественных дорогах запрещено законом.

DS 250 2011.indd 16 22.02.2011 10:40:41

⚠ ПРЕДОСТЕРЕЖЕНИЕ

V00A06Q

ВОЗМОЖНАЯ ОПАСНОСТЬ

Отсутствие надлежащей экипировки: защитного шлема, очков и защитной одежды.

ЧТО МОЖЕТ ПРОИЗОЙТИ

- **Езда без шлема значительно увеличивает вероятность серьёзной травмы головы или гибели в случае аварии.**
- **Отсутствие защитных очков увеличивает риск совершения аварии по вине водителя мотовездехода и значительно увеличивает вероятность получения серьёзной травмы в случае ДТП.**
- **Отсутствие защитной одежды значительно увеличивает вероятность получения серьёзной травмы в случае аварии.**

КАК ИЗБЕЖАТЬ ОПАСНОСТИ

Обязательно надевайте хорошо подогнанный защитный шлем. Кроме того, экипировка должна включать:

- **защитные очки (или щиток);**
- **перчатки и ботинки;**
- **рубашку или куртку с длинными рукавами;**
- **длинные брюки.**

⚠ ПРЕДОСТЕРЕЖЕНИЕ

V00A07Q

ВОЗМОЖНАЯ ОПАСНОСТЬ

Управление мотовездеходом после приёма алкоголя или препаратов, содержащих наркотические вещества.

ЧТО МОЖЕТ ПРОИЗОЙТИ

Ухудшение способности к правильной оценке ситуации.

Замедление реакции.

Ухудшение координации движений и восприятия.

Все это может привести к аварии с тяжелейшими последствиями.

КАК ИЗБЕЖАТЬ ОПАСНОСТИ

Не употреблять алкоголь или препараты, содержащие наркотические вещества, до и во время поездки на мотовездеходе.

DS 250 2011.indd 18 22.02.2011 10:40:41

⚠ ПРЕДОСТЕРЕЖЕНИЕ

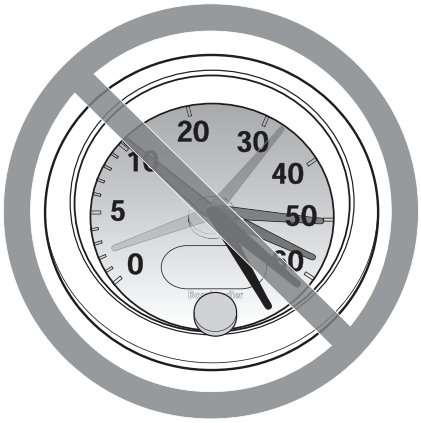

V00A08Q

ВОЗМОЖНАЯ ОПАСНОСТЬ

Нарушение скоростного режима.

ЧТО МОЖЕТ ПРОИЗОЙТИ

Увеличивается вероятность потери управления и совершения аварии.

КАК ИЗБЕЖАТЬ ОПАСНОСТИ

Выбирайте скорость, соответствующую рельефу местности, условиям видимости и Вашему водительскому опыту.

⚠ ПРЕДОСТЕРЕЖЕНИЕ

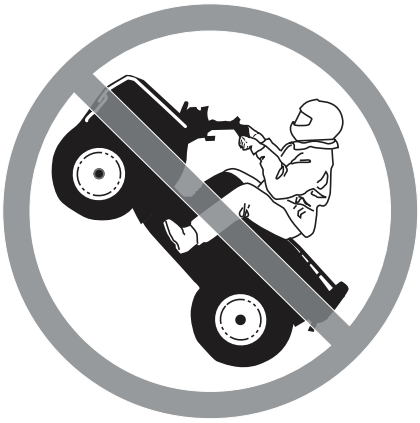

V00A09Q

ВОЗМОЖНАЯ ОПАСНОСТЬ

Попытка двигаться на задних колёсах, совершать прыжки и выполнять другие трюки.

ЧТО МОЖЕТ ПРОИЗОЙТИ

Увеличивается вероятность несчастного случая с причинением травм, возможно опрокидывание мотовездехода.

КАК ИЗБЕЖАТЬ ОПАСНОСТИ

Не пытайтесь выполнять такие трюки, как движение на задних колёсах или прыжки.

Не устраивайте представлений.

⚠ ПРЕДОСТЕРЕЖЕНИЕ

ВОЗМОЖНАЯ ОПАСНОСТЬ

Пренебрежение проверкой состояния мотовездехода перед эксплуатацией.

Нарушение технологии обслуживания мотовездехода.

ЧТО МОЖЕТ ПРОИЗОЙТИ

Увеличивается вероятность несчастного случая или повреждения оборудования.

КАК ИЗБЕЖАТЬ ОПАСНОСТИ

Обязательно проверяйте состояние Вашего мотовездехода перед каждой поездкой, чтобы убедиться в его исправности.

Строго следуйте регламенту и инструкциям настоящего Руководства по проведению ТО.

DS 250 2011.indd 20 22.02.2011 10:40:41

⚠ ПРЕДОСТЕРЕЖЕНИЕ

ВОЗМОЖНАЯ ОПАСНОСТЬ

Движение по замёрзшему водоёму.

ЧТО МОЖЕТ ПРОИЗОЙТИ

Очень велика опасность того, что мотовездеход уйдёт под лёд вместе с водителем.

КАК ИЗБЕЖАТЬ ОПАСНОСТИ

Не выезжайте на замёрзший водоём, не проверив толщину и прочность ледяного покрова и не убедившись, что он может выдержать вес и давление мотовездехода.

⚠ ПРЕДОСТЕРЕЖЕНИЕ

V00A0BQ

ВОЗМОЖНАЯ ОПАСНОСТЬ

Оставление руля, потеря опоры для ног водителем во время движения.

ЧТО МОЖЕТ ПРОИЗОЙТИ

Отпускание даже одной рукоятки руля или снятие одной ноги с подножки ухудшает Вашу способность контролировать мотовездеход; велика опасность потери равновесия и падения с мотовездехода. Если нога не стоит на подножке, то она может задеть о заднее колесо, что приведёт к травме или несчастному случаю.

КАК ИЗБЕЖАТЬ ОПАСНОСТИ

Во время движения всегда держите обе руки на руле и обе ноги на подножках мотовездехода.

DS 250 2011.indd 21 22.02.2011 10:40:41

⚠ ПРЕДОСТЕРЕЖЕНИЕ

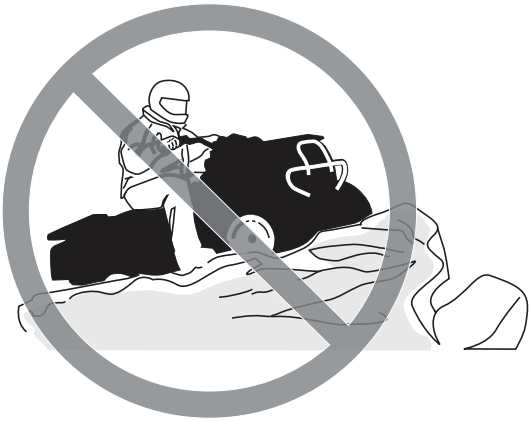

V00A0CQ

ВОЗМОЖНАЯ ОПАСНОСТЬ

Пренебрежение мерами предосторожности при движении на мотовездеходе по незнакомой местности.

ЧТО МОЖЕТ ПРОИЗОЙТИ

Вы можете наехать на скрытый камень, ухаб или яму — времени, чтобы объехать препятствие, у Вас уже не будет.

Это может привести к опрокидыванию мотовездехода, потере контроля над машиной.

КАК ИЗБЕЖАТЬ ОПАСНОСТИ

На незнакомой местности двигайтесь медленно, будьте предельно внимательны и осторожны.

Постоянно будьте готовы к внезапной смене рельефа местности.

DS 250 2011.indd 22 22.02.2011 10:40:41

⚠ ПРЕДОСТЕРЕЖЕНИЕ

V00A0DQ

ВОЗМОЖНАЯ ОПАСНОСТЬ

Пренебрежение мерами предосторожности при движении на мотовездеходе по незнакомой местности.

ЧТО МОЖЕТ ПРОИЗОЙТИ

Вы можете наехать на скрытый камень, ухаб или яму — времени, чтобы объехать препятствие, у Вас уже не будет. Это может привести к опрокидыванию мотовездехода, потере контроля над машиной.

КАК ИЗБЕЖАТЬ ОПАСНОСТИ

На незнакомой местности двигайтесь медленно, будьте предельно внимательны и осторожны. Постоянно будьте готовы к внезапной смене рельефа местности.

⚠ ПРЕДОСТЕРЕЖЕНИЕ

V00A0EQ

ВОЗМОЖНАЯ ОПАСНОСТЬ

Неверная техника выполнения поворота.

ЧТО МОЖЕТ ПРОИЗОЙТИ

Потеря контроля над мотовездеходом, и, как следствие, опрокидывание, столкновение.

КАК ИЗБЕЖАТЬ ОПАСНОСТИ

При выполнении поворота следуйте инструкциям, приведённым в настоящем Руководстве. Освойте маневр поворота сначала на малой, затем на высокой скорости. Перед поворотом снизьте скорость.

DS 250 2011.indd 24 22.02.2011 10:40:41

⚠ ПРЕДОСТЕРЕЖЕНИЕ

V00AQQ

ВОЗМОЖНАЯ ОПАСНОСТЬ

Движение по чрезмерно крутым склонам.

ЧТО МОЖЕТ ПРОИЗОЙТИ

На крутом склоне мотовездеход может перевернуться гораздо легче, чем при движении по ровной поверхности или пологим склонам.

КАК ИЗБЕЖАТЬ ОПАСНОСТИ

Не имея достаточного опыта, не въезжайте на склоны, которые к тому же могут оказаться слишком круты для Вашего мотовездехода.

Рекомендуем сначала потренироваться на пологих склонах.

⚠ ПРЕДОСТЕРЕЖЕНИЕ

V00A0FQ

ВОЗМОЖНАЯ ОПАСНОСТЬ

Неверная техника движения вверх по склону.

ЧТО МОЖЕТ ПРОИЗОЙТИ

Потеря управления, опрокидывание мотовездехода.

КАК ИЗБЕЖАТЬ ОПАСНОСТИ

При движении вверх по склону действуйте так, как рекомендовано в настоящем Руководстве.

Перед подъёмом внимательно исследуйте рельеф местности.

Не взбирайтесь на слишком крутые или сыпучие склоны.

Перенесите вес Вашего тела вперёд.

Не нажимайте резко на рычаг дроссельной заслонки или рычаг переключения передач — мотовездеход может опрокинуться.

Не въезжайте на вершину холма с высокой скоростью, так как по другую сторону может находиться препятствие, обрыв, другое транспортное средство или человек.

⚠ ПРЕДОСТЕРЕЖЕНИЕ

V00A0GQ

ВОЗМОЖНАЯ ОПАСНОСТЬ

Неверная техника движения вниз по склону.

ЧТО МОЖЕТ ПРОИЗОЙТИ

Потеря управления, опрокидывание мотовездехода.

КАК ИЗБЕЖАТЬ ОПАСНОСТИ

При движении вниз по склону действуйте так, как рекомендовано в настоящем Руководстве.

ПРИМЕЧАНИЕ: Для торможения при движении вниз по склону применяется специальный приём.

Перед спуском внимательно исследуйте рельеф местности.

Перенесите вес Вашего тела назад.

Никогда не спускайтесь с холма на высокой скорости.

Избегайте движения вниз по склону под углом, при котором мотовездеход сильно наклоняется на одну сторону. Если есть возможность, двигайтесь прямо вниз по склону.

⚠ ПРЕДОСТЕРЕЖЕНИЕ

V00A0HQ

ВОЗМОЖНАЯ ОПАСНОСТЬ

Неверная техника пересечения склона или поворота на склоне.

ЧТО МОЖЕТ ПРОИЗОЙТИ

Потеря управления, опрокидывание мотовездехода.

КАК ИЗБЕЖАТЬ ОПАСНОСТИ

Вы должны хорошо владеть техникой разворота на склоне, описанной в данном Руководстве. При повороте на любом склоне будьте осторожны. По возможности избегайте движения поперёк крутого склона.

При движении поперёк склона:

Следуйте инструкциям, приведённым в данном Руководстве.

Избегайте движения по скользким и сыпучим склонам.

Перенесите центр тяжести Вашего тела в сторону вершины холма.

DS 250 2011.indd 28 22.02.2011 10:40:41

⚠ ПРЕДОСТЕРЕЖЕНИЕ

V00A0IQ

ВОЗМОЖНАЯ ОПАСНОСТЬ

Остановка двигателя, скатывание вниз по склону или неверная техника схода с мотовездехода при движении вверх по склону.

ЧТО МОЖЕТ ПРОИЗОЙТИ

Опрокидывание мотовездехода.

КАК ИЗБЕЖАТЬ ОПАСНОСТИ

При движении вверх по склону поддерживайте постоянную скорость и выбирайте соответствующую передачу.

Если Вы остановились:

Перенесите центр тяжести Вашего тела в направлении вершины холма. Не делайте резких нажатий на рычаг дроссельной заслонки и рычаг переключения передач.

Мотовездеход может перевернуться.

Включите тормоза.

После остановки машины включите стояночный тормоз.

Сойдите с мотовездехода на сторону, обращённую к вершине, или на любую сторону, если мотовездеход стоит прямо.

Если мотовездеход начинает скатываться назад:

Перенесите центр тяжести Вашего тела в направлении вершины холма. Не делайте резких нажатий на рычаг дроссельной заслонки и рычаг переключения передач.

Мотовездеход может перевернуться.

Если мотовездеход начинает скатываться, не пользуйтесь задним тормозом.

Плавно нажмите рычаг переднего тормоза.

После полной остановки включите задний и стояночный тормоз.

Сойдите с мотовездехода на сторону, обращённую к вершине, или на любую сторону, если мотовездеход стоит прямо.

Разверните мотовездеход и сядьте на него, далее действуйте, как указано в настоящем Руководстве.

⚠ ПРЕДОСТЕРЕЖЕНИЕ

V00A0JQ

ВОЗМОЖНАЯ ОПАСНОСТЬ

Неверная техника преодоления препятствий.

ЧТО МОЖЕТ ПРОИЗОЙТИ

Потеря контроля над мотовездеходом, столкновение.

Мотовездеход может перевернуться.

КАК ИЗБЕЖАТЬ ОПАСНОСТИ

На незнакомой местности, прежде всего, проверьте, нет ли препятствий.

Не пытайтесь переехать через большие валуны или поваленные деревья.

Преодолевая препятствия, действуйте так, как рекомендовано в настоящем Руководстве.

DS 250 2011.indd 30 22.02.2011 10:40:41

⚠ ПРЕДОСТЕРЕЖЕНИЕ

V00A0KQ

ВОЗМОЖНАЯ ОПАСНОСТЬ

Неконтролируемая пробуксовка или занос.

ЧТО МОЖЕТ ПРОИЗОЙТИ

Потеря управления.

При внезапном возобновлении сцепления колёс с дорогой возможно опрокидывание мотовездехода.

КАК ИЗБЕЖАТЬ ОПАСНОСТИ

Научитесь контролировать мотовездеход при пробуксовке или заносе на малой скорости и на ровной поверхности.

Во время движения по скользкой поверхности (например, по льду) будьте осторожны и поддерживайте малую скорость во избежание возникновения неконтролируемого заноса или пробуксовки.

⚠ ПРЕДОСТЕРЕЖЕНИЕ

V00A0LQ

ВОЗМОЖНАЯ ОПАСНОСТЬ

Движение по глубокой воде или в быстром водном потоке.

ЧТО МОЖЕТ ПРОИЗОЙТИ

Возможно всплывание колёс, что приведёт к потере сцепления колёс с дорогой, утрате контроля над мотовездеходом, и в результате — к несчастному случаю.

КАК ИЗБЕЖАТЬ ОПАСНОСТИ

Никогда не передвигайтесь на мотовездеходе по быстрым потокам, не вводите машину в водоём, глубина которого превышает допустимый уровень (см. настоящее Руководство).

Проверьте глубину водоёма, прежде чем въезжать в него. Уровень воды должен быть не выше подножек мотовездехода.

Помните, что эффективность мокрых тормозов снижается. После преодоления водной преграды проверьте работу тормозов. При необходимости несколько раз нажмите на рычаг, чтобы высушить тормозные колодки.

DS 250 2011.indd 32 22.02.2011 10:40:41

⚠ ПРЕДОСТЕРЕЖЕНИЕ

V00A0MQ

ВОЗМОЖНАЯ ОПАСНОСТЬ

Неверная техника движения задним ходом.

ЧТО МОЖЕТ ПРОИЗОЙТИ

Наезд на препятствие или человека, стоящего позади Вас, что приведёт к серьёзной травме.

КАК ИЗБЕЖАТЬ ОПАСНОСТИ

Перед началом движения задним ходом убедитесь в отсутствии препятствий или людей позади Вас. Двигайтесь на малой скорости.

⚠ ПРЕДОСТЕРЕЖЕНИЕ

V00A0OQ

ВОЗМОЖНАЯ ОПАСНОСТЬ

Эксплуатация мотовездехода с нерекомендованным типом шин или с неправильно, или неравномерно накачанными шинами.

ЧТО МОЖЕТ ПРОИЗОЙТИ

Потеря управления, сдутие колёс, проворачивание шины относительно колёсных дисков, в результате чего увеличивается вероятность несчастного случая или аварии.

КАК ИЗБЕЖАТЬ ОПАСНОСТИ

Пользуйтесь только рекомендованным типом шин, который указан в настоящем Руководстве. Постоянно поддерживайте в шинах требуемое давление воздуха, как указано в настоящем Руководстве. Повреждённые колеса или шины должны быть немедленно заменены.

DS 250 2011.indd 34 22.02.2011 10:40:41

⚠ ПРЕДОСТЕРЕЖЕНИЕ

V00A0NQ

ВОЗМОЖНАЯ ОПАСНОСТЬ

Эксплуатация мотовездехода с недопустимыми изменениями конструкции.

ЧТО МОЖЕТ ПРОИЗОЙТИ

Неверная установка дополнительного оборудования или самостоятельная модификация конструкции мотовездехода изменяют его динамические качества, что в некоторых ситуациях может привести к аварии или несчастному случаю.

КАК ИЗБЕЖАТЬ ОПАСНОСТИ

Не изменяйте конструкцию мотовездехода. Все детали и принадлежности, устанавливаемые на мотовездеходе, должны быть изготовлены или рекомендованы компанией BRP, либо спроектированы специально для данной модели мотовездехода.

Все оборудование также должно быть правильно установлено. Если у Вас есть какие-либо вопросы, обращайтесь к дилеру Can-Am.

Не устанавливайте дополнительное сиденье для пассажира и не используйте багажник для перевозки пассажиров.

Изменение конструкции мотовездехода с целью увеличения мощности и скорости лишает Вас права на гарантийное обслуживание. В некоторых странах изменение конструкции мотовездехода, включая демонтаж деталей двигателя или системы выпуска отработавших газов, запрещено законом.

DS 250 2011.indd 35 22.02.2011 10:40:41

⚠ ПРЕДОСТЕРЕЖЕНИЕ

V00A0PQ

ВОЗМОЖНАЯ ОПАСНОСТЬ

Перегрузка мотовездехода, нарушение правил перевозки или буксировки груза.

ЧТО МОЖЕТ ПРОИЗОЙТИ

Ухудшение управляемости, авария, несчастный случай.

КАК ИЗБЕЖАТЬ ОПАСНОСТИ

Не перевозите груз массой, превышающей допустимый предел для данного типа мотовездехода.

Груз должен быть правильно распределён и надёжно закреплён.

При перевозке груза или буксировке прицепа уменьшите скорость. Помните, что тормозной путь гружёного мотовездехода увеличивается.

При перевозке груза или буксировке прицепа строго следуйте инструкциям, приведённым в данном Руководстве.

DS 250 2011.indd 36 22.02.2011 10:40:41

⚠ ПРЕДОСТЕРЕЖЕНИЕ

V03M01Q

ВОЗМОЖНАЯ ОПАСНОСТЬ

Транспортировка легковоспламеняющихся и взрывоопасных веществ.

ЧТО МОЖЕТ ПРОИЗОЙТИ

Серьёзные травмы или гибель людей.

КАК ИЗБЕЖАТЬ ОПАСНОСТИ

Не перевозите легковоспламеняющиеся и взрывоопасные вещества.

DS 250 2011.indd 37 22.02.2011 10:40:41

БЕЗОПАСНОЕ ВОЖДЕНИЕ

Напоминаем, что в тексте Руководства важная информация выделена следующим образом:

⚠ ПРЕДОСТЕРЕЖЕНИЕ

Текст в рамке содержит инструкции, нарушение которых может привести к авариям, несчастным случаям, травмам или гибели людей.

Для того чтобы в полной мере испытать радость и удовольствие от езды на мотовездеходе, Вы должны знать и строго соблюдать правила техники безопасности. Некоторые правила могут быть для Вас новыми и незнакомыми, другие — известными и вполне очевидными. Несмотря на это мы просим Вас найти несколько минут, чтобы прочитать настоящее Руководство, прежде чем приступать к эксплуатации мотовездехода.

Информация, содержащаяся в настоящем Руководстве, естественно, носит ограниченный характер. Настоятельно рекомендуем пройти курс безопасного вождения в клубе ATV под наблюдением опытного инструктора.

Даже достигнув необходимого возраста, ребёнок может не обладать необходимыми для управления мотовездехода навыками, способностями или здравостью суждений и стать участником серьёзного происшествия.

Лица с психическими и физическими недостатками, как и те, кто слишком любит рисковать, чаще всего попадают в аварии, которые заканчиваются серьёзными травмами или гибелью.

Не все транспортные средства одинаковы. Каждое имеет свои индивидуальные динамические характеристики, управляемость и прочие свойства. Каждое из них будет вести себя в движении по-разному.

Изучите устройство мотовездехода и назначение всех органов управления, прежде чем садиться за руль. Потренируйтесь в каком-либо безлюдном, безопасном месте, привыкните к реакции рычагов управления. Первые поездки совершайте на малой скорости. Для движения на высокой скорости Вам потребуются немалые знания и практический опыт.

Условия движения в различных местах различаются. Для каждой местности характерны различные погодные условия, которые существенно изменяются в течение года.

Движение по песку отличается от движения по снегу или через леса и болота. Каждый вид местности предполагает разную степень осведомленности и подготовки. Полагайтесь на свой рассудок. Всегда двигайтесь с осторожностью. Пожалуйста, не идите на неоправданный риск, который может поставить Вас в затруднительное положение или привести к получению травм.

Не стоит думать, что на мотовездеходе можно безопасно проехать где угодно. Любое углубление, обрыв, рыхлый участок, внезапно встретившиеся в пути, могут стать причиной опрокидывания мотовездехода. Здесь можно только посоветовать быть всегда внимательным и выбирать безопасный маршрут. Если опрокидывание уже нельзя предотвратить, то немедленно сойдите с мотовездехода в сторону, противоположную опрокидыванию.

DS 250 2011.indd 38 22.02.2011 10:40:41

Контрольный осмотр

⚠ ПРЕДОСТЕРЕЖЕНИЕ

Перед каждой поездкой выполните контрольный осмотр для выявления потенциальных проблем при эксплуатации. Контрольный осмотр позволяет выявить износ или другие проблемы, которые могут привести к неисправностям. Устраните выявленные неисправности для снижения риска поломки или отказа. При необходимости обращайтесь к официальному дилеру Can-Am.

Прежде чем приступить к эксплуатации водитель или/и взрослый должны всегда выполнять операции, приведённые в контрольном листе осмотра мотовездехода перед поездкой.

Контрольный лист осмотра мотовездехода перед поездкой

Необходимо выполнить, прежде чем запустить двигатель (ключ в замке зажигания в положении «OFF»):

УЗЕЛ, СИСТЕМА	ОПЕРАЦИЯ	✔
Эксплуатационные жидкости	Проверьте уровни топлива, моторного масла и охлаждающей жидкости.	
Утечки	Осмотрите мотовездеход на наличие следов утечек.	
Рулевое управление	Повернув руль из одного крайнего положения в другое, убедитесь, что он перемещается свободно.	
Рычаг дроссельной заслонки	Несколько раз нажмите и отпустите рычаг дроссельной заслонки, чтобы убедиться в исправности и плавной работе тросового привода дросселя. После отпускания рычаг должен самостоятельно возвращаться в исходное положение, соответствующее оборотам холостого хода.	
Рычаг стояночного тормоза	Приведите стояночный тормоз в действие и убедитесь, что он функционирует нормально.	
Шины	Проверьте состояние шин и давление воздуха в них.	
Колёсные диски	Проверьте колёсные диски на наличие повреждений.	
Радиатор	Проверьте радиатор на отсутствие загрязнений.	
Защитные чехлы приводных валов	Проверьте состояние чехлов шарниров приводных валов и защитных кожухов.	
Приводная цепь и звёздочки	Осмотрите звёздочки на наличие износа или повреждений	
	Проверьте регулировку и смазку приводной цепи и направляющей.	
Сиденье	Убедитесь, что сиденье водителя правильно установлено и надёжно закреплено.	
Груз	Если Вы собираетесь перевозить какой-то груз, помните, что грузоподъёмность мотовездехода ограничена — сверьтесь с паспортными данными Вашей модели. Груз должен быть надёжно закреплён.	
	Перед буксировкой груза или другого оборудования: – Проверьте состояние сцепного устройства и шарового шарнира. – Соблюдайте требования к грузоподъёмности машины и нагрузке на сцепное устройство. – Убедитесь, что прицеп надёжно присоединён к сцепному устройству.	
Сервисный отсек и багажное отделение	Убедитесь, что сервисный отсек и багажное отделение надёжно заперты.	
Шасси и подвеска	Осмотрите нижнюю часть мотовездехода на наличие каких-либо загрязнений шасси и подвески, при необходимости удалите загрязнения.	

DS 250 2011.indd 39 22.02.2011 10:40:41

Необходимо выполнить, прежде чем запустить двигатель (ключ в замке зажигания в положении «ON»)

УЗЕЛ, СИСТЕМА	ОПЕРАЦИЯ	✔
Сигнальные лампы	Проверьте функционирование сигнальной лампы температуры двигателя (в течение нескольких секунд после поворота ключа в положение «ON»)	
	Убедитесь, что сигнальные лампы «N» и «R» включаются в соответствии с положением рычага переключения передач.	
Световые приборы	Проверьте функционирование фар и заднего фонаря, убедитесь, что они чистые.	
	Проверить функционирование дальнего и ближнего света фар.	
	Проверить функционирование стоп-сигнала.	
Двигатель	Проверьте положение топливного крана — он должен быть полностью открыт (положение «ON»).	

Необходимо выполнить после запуска двигателя

УЗЕЛ, СИСТЕМА	ОПЕРАЦИЯ	✔
Сигнальные лампы	Убедитесь, что сигнальная лампа температуры двигателя погасла (если лампа продолжает гореть, остановите двигатель)	
Рычаг переключения передач	Проверьте функционирование рычага переключения передач («P», «R», «N», «H» и «L»)	
Тормоза	Медленно двигаясь вперёд, последовательно приведите в действие тормоза, чтобы проверить их работоспособность. Тормоза должны срабатывать полностью. Рычаг и педаль после отпускания должны полностью возвращаться в исходное положение.	
Выключатель аварийной остановки двигателя	Убедитесь, что выключатель аварийной остановки двигателя функционирует нормально.	
Замок зажигания	Остановив и вновь запустив двигатель, убедитесь, что замок зажигания функционирует нормально.	

Экипировка

Одеваться, конечно, надо по погоде. При движении в холодное время рекомендуется одевать термобельё, обеспечивающее хорошую термоизоляцию. Тем не менее, соображения безопасности требуют, чтобы водитель имел защитный шлем установленного образца, средства защиты глаз, надлежащую обувь, перчатки, куртку (рубашку) с длинными рукавами и длинные прочные брюки. Не следует надевать предметы одежды с развевающимися концами (например, шарфы), которые могут попасть в детали мотовездехода или запутаться в ветках деревьев. Возможно, в некоторых случаях Вам понадобится незапотевающий козырёк или очки. Правильно подобранная экипировка способна защитить Вас от многих неприятностей. В солнечный день можно надеть солнцезащитные очки. Очки со специальными светофильтрами помогают оценить характер местности, вовремя заметить его изменение. Надевайте такие очки только в дневное время.

DS 250 2011.indd 40 22.02.2011 10:40:41

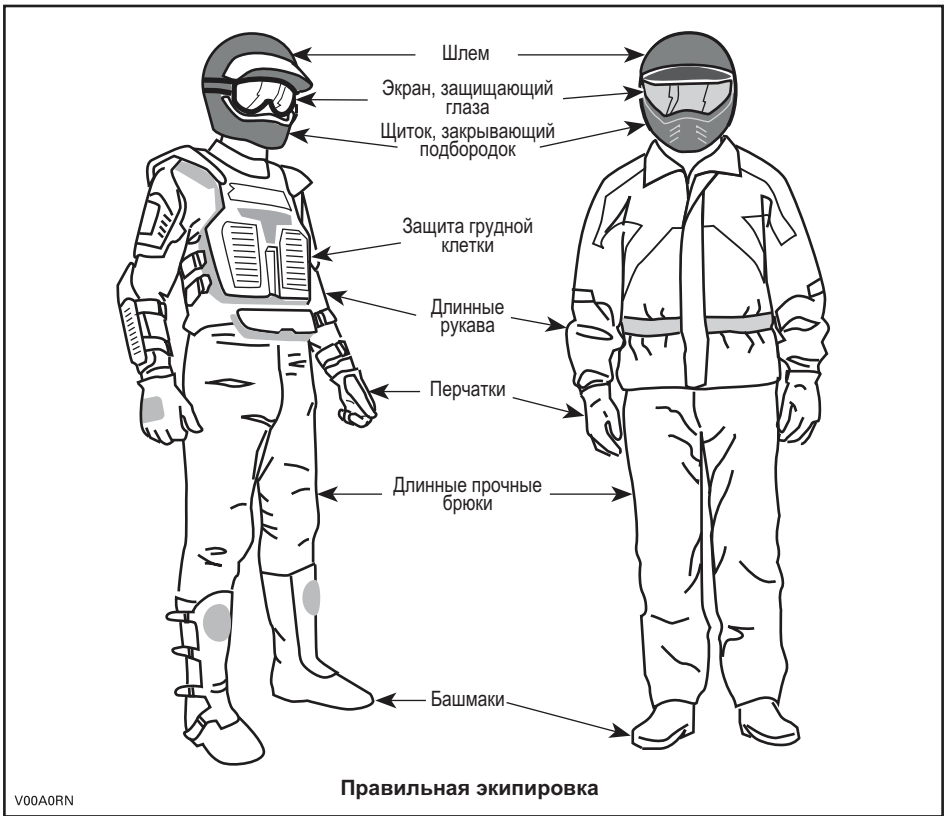

Правильная экипировка

Перевозка пассажира

Перевозка пассажиров на данном мотовездеходе не допускается. Сиденье мотовездехода удлинено, чтобы обеспечить возможность перемещения по нему водителя, а не для перевозки пассажира. Не устанавливайте пассажирское сиденье и не используйте багажник (если мотовездеход оборудован им) для перевозки пассажира. При перевозке пассажира устойчивость и управляемость мотовездехода в значительной степени ухудшается.

Перевозка грузов

Любой груз, размещённый на мотовездеходе, ухудшает его устойчивость и управляемость. Ни в коем случае не следует перегружать мотовездеход сверх нормы, смотрите приведённую ниже таблицу.

Всегда проверяйте, что груз закреплён, правильно размещён и не мешает Вам управлять мотовездеходом. Плохо закреплённый груз может упасть и создать аварийную ситуацию. Не перевозите груз, выступающий за габариты мотовездехода и/или задевающий за посторонние предметы, кусты и ветки деревьев. Не перевозите груз, закрывающий фары или задний фонарь.

DS 250 2011.indd 41 22.02.2011 10:40:41

Снижайте скорость аккуратно, учитывайте условия рельефа при перевозке груза или буксировке прицепа. Оставляйте больше места для торможения. Всегда фиксируйте груз как можно ниже на багажных дугах, чтобы снизить эффект высокого центра тяжести.

МАКСИМАЛЬНАЯ ГРУЗОПОДЪЁМНОСТЬ, кг		
Суммарная допустимая нагрузка	150	Включая вес водителя, груза и дополнительного оборудования

Буксировка прицепа

Во время буксировки прицепа риск опрокидывания мотовездехода, особенно на склонах, существенно возрастает. Сцепные устройства прицепа и мотовездехода должны соответствовать друг другу. Прицеп и мотовездеход должны находиться в одной горизонтальной плоскости. (Иногда, чтобы выровнять машину и прицеп, необходимо использовать специальный удлинитель шарового шарнира прицепного устройства.) Для повышения надёжности сцепки используйте цепи. Для остановки буксирующего прицеп мотовездехода требуется большее, чем обычно, расстояние, особенно на склоне. Остерегайтесь заноса и пробуксовки. На стоянке заблокируйте колеса мотовездехода, чтобы предотвратить возможность случайного движения. Постоянно контролируйте распределение груза в прицепе. Будьте осторожны, когда отцепляете прицеп, так как он под действием сместившегося груза может перевернуться. Выполняйте повороты только на малой скорости. Во время буксировки прицепа двигайтесь на малой скорости.

Рабочее применение мотовездехода

Мотовездеход поможет Вам справиться с различными ЛЁГКИМИ работами, например, уборка снега или перевозка груза. У Вашего дилера Can-Am Вы можете купить любые аксессуары для работы с мотовездеходом. Но не требуйте от Вашей машины невозможного. Перегрузка мотовездехода приводит к быстрому выходу из строя его узлов и деталей. Любое дополнительное приспособление должно быть правильно установлено и в дальнейшем использовано в соответствии с назначением и инструкциями изготовителя. Не перенапрягайтесь сами при загрузке и разгрузке мотовездехода (См. главу «*ПРОГУЛКИ НА МОТОВЕЗДЕХОДЕ*»).

Прогулки на мотовездеходе

Ваш отдых и развлечения не должны мешать окружающим. Уважайте законные права и интересы других людей. Не выезжайте на трассы для снегоходов, тропы для конных верховых прогулок, гоночные трассы и трассы для горных велосипедов. Не считайте себя единственным обладателем мотовездехода, за Вами могут идти другие машины. Не двигайтесь зигзагом, из стороны в сторону. Всегда будьте готовы уступить дорогу встречному транспортному средству.

Вступите в местный клуб любителей ATV. В клубе Вас обеспечат картами местности, опытные водители поделятся информацией, дадут полезные советы. Если такого клуба нет в Вашем районе, организуйте его сами.

Во время движения держитесь на безопасном расстоянии от других транспортных средств. Оцените скорость движения, окружающую обстановку, состояние своего мотовездехода — и это подскажет Вам, какую дистанцию можно считать безопасной в том или ином случае. Помните, что мотовездеход не может остановиться мгновенно. Помните, что при перевозке пассажира (двухместные модели) управляемость мотовездехода может быть ухудшена, а тормозной путь увеличен. Оставляйте больше места для торможения.

DS 250 2011.indd 42 22.02.2011 10:40:41

Отправляясь в дорогу, сообщите своим близким или друзьям, где Вы намерены побывать и когда планируете вернуться.

Учитывая продолжительность Вашего путешествия возьмите с собой дополнительные инструменты и аварийное оборудование. Определите места, где Вы сможете заправиться топливом и приобрести моторное масло. Приготовьтесь к неожиданностям, которые могут встретиться Вам в пути.

Аптечка первой медицинской помощи	Разводной ключ
Мобильный телефон	Нож
Липкая лента (скотч)	Фонарь
Верёвка	Очки с цветными линзами
Запасные лампы	Карта маршрута
Возимый комплект инструментов	Запас пищи

Окружающая среда

Мотовездеход хорош тем, что даёт Вам возможность уйти с проторенных дорог, побывать в нетронутых уголках дикой природы. Но при этом Ваше отношение к природе должно быть осознанно бережным. Не заезжайте в зоны экологического бедствия. Не ездите по полям, не мните кустарник, не валите молодые деревья, не разрушайте слабый покров почвы непрерывной пробуксовкой колёс.

Во многих странах преследование на мотовездеходах диких животных запрещено законом. Животное, преследуемое моторизованным гонщиком, гибнет от истощения. Если Вам в пути встретилось дикое животное, остановитесь, понаблюдайте за ним в тишине. Это впечатление останется с Вами на всю жизнь.

Следуйте правилу: «Что привёз — то и увези». Не оставляйте после себя мусор. Не разводите костры. Если же у Вас есть разрешение на это, то выбирайте места, безопасные в пожарном отношении. Ущерб, нанесённый природе, скажется на Вас, на других людях и, возможно, в отдалённые времена.

Уважайте право собственности землевладельцев. Получите разрешение на проезд по частной территории. Берегите посевы, не пугайте домашних животных. Если Вы проехали в ворота, которые были закрыты, закройте их за собой.

Не засоряйте ручьи, реки, озера. Следите за исправностью своего мотовездехода, и особенно за состоянием двигателя и системы выпуска отработавших газов.

Конструктивные ограничения

Ваш мотовездеход обладает хорошим запасом прочности для машин своего класса, но все же он остаётся лёгким транспортным средством, и возможности его ограничены.

Любое увеличение нагрузки на ту или иную систему немедленно сказывается на устойчивости и управляемости мотовездехода.

Движение вне дорог

Движение вне дорог само по себе опасно, поскольку местность, неподготовленная для транспортного движения, всегда непредсказуема (изменение характера почвы, уклоны, перепады высоты и пр.). К походу по незнакомой местности необходимо серьёзно готовиться.

Водитель на незнакомой местности должен постоянно искать самый безопасный путь и следить за тем, что впереди. Ни в коем случае нельзя доверять руль слабо подготовленному водителю. Остерегайтесь крутых и опасных участков.

Основные указания по вождению и мерам безопасности

Внимание, осторожность, опыт и умение — вот что защитит Вас от всех неприятностей.

Если есть хотя бы малейшее сомнение в том, что управляемый Вами мотовездеход сможет преодолеть какой-то участок пути, отличающийся особой сложностью, то лучше сразу же поискать объездной маршрут.

Вне дорог главное — мощность, сцепление и тяга, а вовсе не скорость. Выбирайте скоростной режим, соответствующий характеру местности, условиям видимости и Вашему собственному водительскому опыту.

Внимательно смотрите, что ждёт Вас впереди. Любое неожиданное препятствие (камень, пень, яма и пр.) может стать причиной опрокидывания мотовездехода.

Не отправляйтесь в путь на мотовездеходе с неисправными системами или механизмами контроля и управления.

Прежде чем начать движение задним ходом убедитесь, что позади мотовездехода нет людей или каких-либо препятствий. Двигайтесь задним ходом медленно.

Компания BRP рекомендует во время движения задним ходом занимать на мотовездеходе положение сидя. Не вставайте. Вес Вашего тела переместится вперёд, по направлению к рычагу дроссельной заслонки, что может стать причиной неожиданного ускорения и потери контроля над мотовездеходом.

При остановке мотовездехода пользуйтесь стояночным тормозом. Это, в частности, особенно важно, если Вы останавливаетесь на склоне. Колеса гружёного мотовездехода, тем более стоящего на крутом склоне, должны быть блокированы с помощью камней или кирпичей. Не забудьте закрыть топливный кран.

Движение в гору

Мотовездеход прекрасно берет подъёмы, но имейте в виду, что опрокидывание может произойти даже при хорошей тяге машины. Например, на крутом склоне в какой-то момент движения центр тяжести машины внезапно оказывается смещённым назад, и мотовездеход опрокидывается.

То же самое может произойти, если в склоне холма встретится какой-то залегающий объект, который резко приподнимет переднюю часть мотовездехода.

DS 250 2011.indd 44 22.02.2011 10:40:41

Всегда имейте в запасе обходной маршрут и постарайтесь сначала узнать, что представляют собой склоны, по которым Вам предстоит двигаться. Неплохо было бы также знать, что находится по другую сторону холма. Там может оказаться такой обрыв, по которому не удастся съехать.

Движение под гору

При подъёме мотовездеход может преодолеть большую крутизну, чем при спуске. Поэтому важно заранее подумать, взбираясь на холм, как потом спуститься с его вершины.

Торможение при спуске может привести к тому, что Вы покатитесь юзом, как на санях. На спуске держите постоянную скорость и даже чуть ускоряйтесь, чтобы не терять контроль над мотовездеходом.

Движение по склону

По возможности избегайте движения поперёк склона холма. Если же к этому Вас принуждает какая-то необходимость, то будьте внимательны и примите все меры предосторожности.

На крутом склоне мотовездеход имеет тенденцию к переворачиванию, а на сыпучем склоне он будет бесконтрольно скользить вниз. Не пытайтесь во время скольжения развернуть мотовездеход в направлении подошвы холма. Остерегайтесь посторонних предметов, впадин и оседаний грунта, которые могут резко поднять один борт мотовездехода и перевернуть его.

Обрывы

Когда колеса наезжают на пустоту, мотовездеход теряет «почву под ногами» и обычно останавливается. Если провал крутой и глубокий, то мотовездеход «ныряет» и опрокидывается.

⚠ ПРЕДОСТЕРЕЖЕНИЕ

Не пытайтесь преодолевать обрывы, выберите другой маршрут.

Движение по снежной поверхности

При проведении проверки мотовездехода перед выездом особое внимание обратите на места, где скопление снега и/или льда может стать причиной ухудшения видимости световых приборов, засорения вентиляционных отверстий и радиатора (препятствовать функционированию вентилятора системы охлаждения), мешать функционированию органов управления. Перед началом движения на мотовездеходе проверьте работоспособность рулевого управления, привода дроссельной заслонки и органов управления тормозной системы (рычагов и педали).

При движении мотовездехода по снежной поверхности сцепление шин с покрытием значительно ухудшается и управляемость мотовездехода изменяется. На поверхностях с низким коэффициентом сцепления отклики мотовездехода на движения рулём на так «прозрачны» и точны, длина тормозного пути увеличивается, а динамические свойства ухудшаются. Снизьте скорость движения и не нажимайте резко на рычаг управления дроссельной заслонкой. Это приведёт к пробуксовке шин и ухудшению управляемости мотовездехода. По возможности избегайте экстренных торможений. Это может стать причиной скольжения мотовездехода. Также целесообразно снижать скорость перед выполнением маневра, это позволит предотвратить потерю контроля над мотовездеходом.

Рыхлый снег, поднимаемый мотовездеходом при движении, может оседать (таять) на компонентах мотовездехода, например тормозных дисках. Вода, снег или лёд могут стать причиной снижения эффективности тормозной системы мотовездехода. Периодически (даже если в настоящий момент снижение скорости движения мотовездехода не требуется) приводите в действие тормозную систему, в целях предотвращения скопления снега или льда и просушки её компонентов (дисков и колодок). Убедившись в безопасности маневра, Вы можете проверить сцепление шин с поверхностью и реакцию мотовездехода на управляющие воздействия. Не допускайте попадания/скопления снега и льда на педали тормоза, подножках, площадках для ног, а также рычагах тормоза и дроссельной заслонки. Периодически очищайте от снега сиденье, рукоятки и световые приборы.

Крупные камни и пни, скрывающиеся под снегом, а также мокрый снег могут стать причиной застревания мотовездехода. Будьте бдительны старайтесь заменить видимые признаки, указывающие на наличие таких препятствий. Не двигайтесь по замёрзшим руслам рек, предварительно не убедившись, что толщины льда достаточно, чтобы выдержать вес мотовездехода.

Помните, толщины льда достаточной для того чтобы выдержать снегоход, может оказаться недостаточно для мотовездехода аналогичного веса, потому что суммарная площадь пятна контакта четырёх шин меньше чем у гусеницы и лыж.

В целях повышения уровня комфорта и предотвращения обморожения одевайтесь в соответствии с погодными условиями.

По окончании поездки очищайте корпус и все подвижные компоненты мотовездехода (компоненты тормозной системы, рулевого управления, системы привода, а также органы управления, вентилятор системы охлаждения и т. п.) от налипшего снега и льда. Мокрый снег со временем превратится в лёд и его будет сложнее удалить при проведении следующей проверки мотовездехода перед выездом.

Техника вождения

Неправильный выбор скорости движения заканчивается аварией и травмами. Статистика свидетельствует, что превышение скорости является главной причиной всех происшествий. Помните, что мотовездеход — достаточно тяжёлая машина, чтобы нанести серьёзную травму при опрокидывании.

Прыжки на мотовездеходе совершенно не допустимы — машина не рассчитана на такие трюки, да и Вы, скорее всего, не сможете погасить энергию сильных ударов. Езда с поднятыми передними колёсами — это верный способ опрокинуть тяжёлую машину на себя, но при этом могут пострадать и посторонние люди.

Вы полностью будете контролировать машину лишь в том случае, если обе Ваши руки держат руль, а все приборы и органы управления находятся в зоне видимости/досягаемости. Во избежание травм постоянно держите обе ноги на опоре. Не пытайтесь с помощью ног помочь маневрам мотовездехода — это, как правило, заканчивается травмами.

DS 250 2011.indd 46 22.02.2011 10:40:41

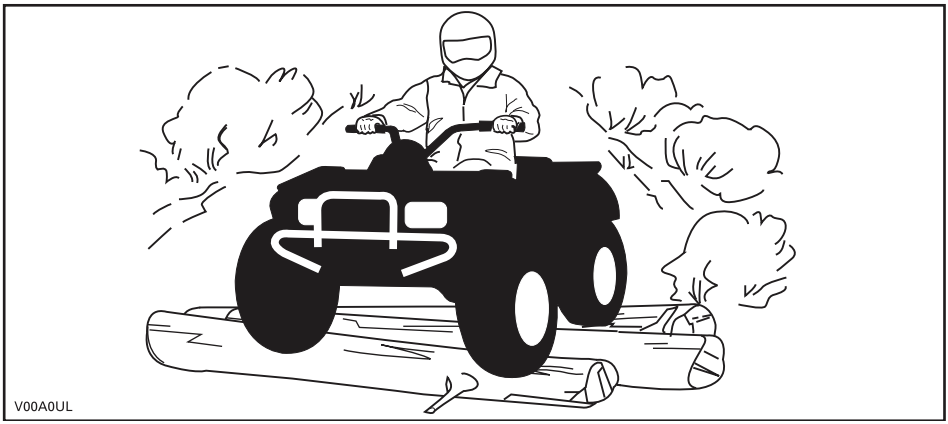

Мотовездеход имеет хорошую подвеску, тем не менее, тряска во время движения по поверхности, напоминающей стиральную доску, может быть очень неприятной и даже стать причиной травмирования спины. Такие участки лучше всего преодолевать полустоя — согнутые ноги будут принимать на себя часть энергии ударов.

Мотовездеход не предназначен для движения по дорогам и шоссе (во многих странах это запрещено законом). Выезд на дорогу чреват столкновением с другим транспортным средством.

Шины мотовездехода совершенно не приспособлены к движению по дорожному покрытию, поэтому, выезжая на дорогу, Вы рискуете потерять контроль над своей машиной. Кроме этого данный мотовездеход не имеет заднего дифференциала (задние колеса все время вращаются с одинаковой скоростью), поэтому при движении по дороге с покрытием может произойти потеря устойчивости и управляемости.

Ваше появление на дороге может ввести в заблуждение других водителей, особенно когда Вы начнёте пользоваться сигналами фонарей.

Если Вы пересекаете дорогу в составе колонны, то ведущий должен сойти со своего мотовездехода, обеспечить проезд колонны и затем с помощью замыкающего водителя последним пересечь перекрёсток. Не выезжайте на тротуары — это место только для пешеходов.

Водоём на пути — большая опасность. В глубоком водоёме мотовездеход может стать неустойчивым «поплавком» и перевернуться. Проверьте глубину водоёма и скорость потока, прежде чем принять решение о его штурме. Пересечение водоёма допускается лишь в том случае, если уровень воды не поднимается выше подножек мотовездехода. Остерегайтесь подводных камней, растений, полузатопленных брёвен. Не въезжайте в воду на большой скорости, так как вода резко тормозит мотовездеход, и Вы просто можете вылететь с водительского места.

DS 250 2011.indd 47 22.02.2011 10:40:41

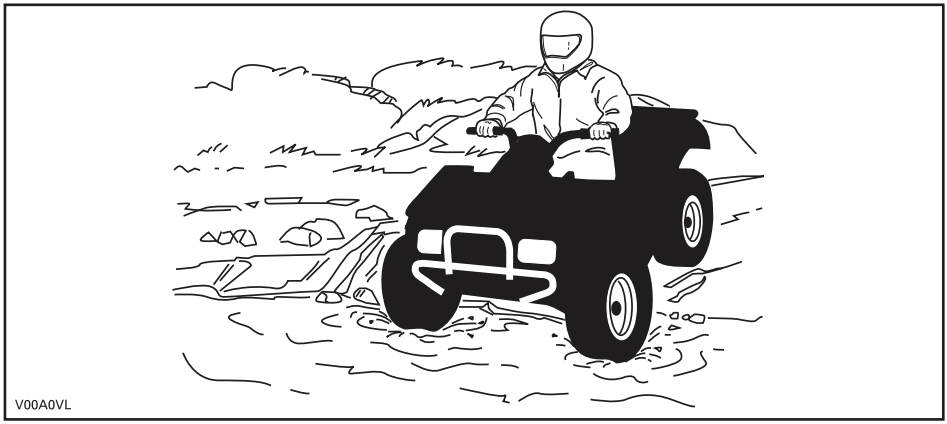

Вода влияет на эффективность тормозов. После преодоления водной преграды просушите тормозные колодки, нажав несколько раз на рычаг тормоза.

На подходе к водоёму почва обычно бывает топкая, болотистая. Здесь Вас могут ждать разного рода ловушки и провалы. Будьте к этому готовы. Остерегайтесь крупных камней, скрытых растительностью.

Если Вам предстоит пересечь замёрзший водоём, то, прежде всего, проверьте толщину и прочность ледяного покрова и решите, способен ли он выдержать вес мотовездехода и груза вместе с Вашим собственным весом. Если Вы замечаете промоины, то знайте — это верный признак того, что лёд ненадёжный. При малейших сомнениях в прочности льда откажитесь от попытки пересечения замёрзшего водоёма.

На льду управляемость мотовездехода резко изменяется. Выезжайте на малой скорости, не форсируйте двигатель нажатиями рычага дросселя. Это приведёт только к пробуксовке шин и может стать причиной опрокидывания мотовездехода. Избегайте резкого торможения, так как это приведёт к неконтролируемому скольжению и переворачиванию машины. Шуга опасна тем, что она забивает механизмы мотовездехода и лишает его управляемости. Все маневры на льду очень опасны.

Движение по снегу может являться причиной снижения эффективности тормозной системы. Осторожно снизьте скорость движения и помните об увеличении тормозного пути. Сугробы могут стать причиной обледенения или налипания снега на компоненты тормозной системы и управления. Для предотвращения обледенения или налипания снега чаще приводите в действие тормозную систему. Более подробная информация, касающаяся движения в снегу, приведена в главе «*ОСНОВНЫЕ УКАЗАНИЯ ПО ВОЖДЕНИЮ И МЕРАМ БЕЗОПАСНОСТИ*».

Езда по песку, песчаным барханам или снежным сугробам может быть очень увлекательной, если Вы будете придерживаться определённых правил безопасности. Когда песок или снег влажный, глубокий или мелкий, мотовездеход начинает скользить, проваливаться и, в конце концов, может застрять. В этой обстановке следует двигаться на малой скорости и внимательно наблюдать за состоянием грунта. А лучше поискать другой маршрут с более надёжной опорой под колёсами.

DS 250 2011.indd 48 22.02.2011 10:40:42

Во время путешествия по дюнам рекомендуем выставить на мотовездеходе высокий флагшток с предупредительным флагом. Таким образом, Вы покажете своё присутствие и местоположение другим любителям экзотических прогулок. Если Вы заметите по ходу движения другой такой же флажок, удвойте внимание. В иных обстоятельствах (например, во время поездки в лес) флагшток Вам ни к чему, и его надо снять.

Движение по мелким камням или гравию очень напоминает движение по льду. На таком покрытии мотовездеход может легко заскользить и перевернуться, особенно на большой скорости. Тормозной путь также изменяется, становится больше. Имейте в виду, что при форсированном движении колеса Вашего мотовездехода выбрасывают камни, которые могут ранить других водителей.

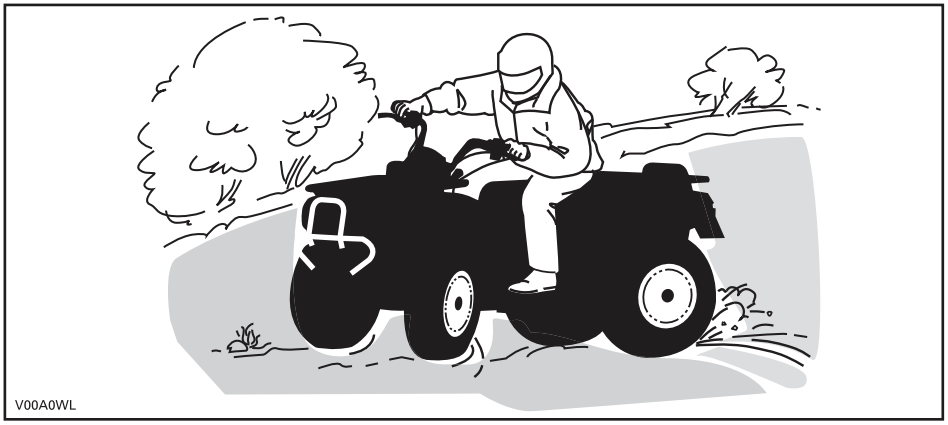

При заносе или скольжении поверните руль в сторону заноса, чтобы восстановить контроль над машиной. Ни в коем случае не используйте тормоза, не вызывайте блокировку колёс.

Следуйте указаниям знаков, которые установлены на трассе ради Вашей безопасности и безопасности других людей.

Любое препятствие на пути представляет собой опасность и требует повышенного внимания. Это, прежде всего, крупные валуны, поваленные деревья, скользкий или рыхлый грунт, ограды, столбы, насыпи и провалы. По возможности избегайте этих препятствий. Небольшие камни и поваленные деревья следует переезжать под углом 90°. Привстаньте на подножках, согните ноги в коленях. Выберите подходящую скорость, не пережимайте рычаг дроссельной заслонки. Крепко возьмитесь за рукоятки руля. Откиньтесь чуть назад — и начинайте штурм препятствия. Не пытайтесь оторвать передние колеса от земли. Будьте осторожны, так как препятствие может оказаться скользким или подвижным.

При движении по склону важны два момента: первый — готовность к внезапному изменению характера грунта, появлению препятствия и пр., и второй — правильный выбор положения центра тяжести тела.

Во время стоянки или остановки всегда приводите в действие стояночный тормоз. Это особенно важно при стоянке на склоне. При необходимости остановить мотовездеход на крутом подъёме или, если мотовездеход загружен, подложите под колеса камни или кирпичи.

DS 250 2011.indd 49 22.02.2011 10:40:42

Подъём на холм

Перенесите центр тяжести тела вперёд, в направлении вершины холма. Упритесь ногами в подножки. Дайте самый малый ход, затем ускоряйтесь по мере необходимости. Переключение передач следует выполнять очень быстро. Не разгоняйте мотовездеход слишком сильно, так как на большой скорости колеса могут оторваться от земли и мотовездеход опрокинется на Вас. Если склон оказался слишком крут, и Вы чувствуете, что машина может покатиться назад, включите тормоз, но остерегайтесь скольжения. Сойдите с машины и разверните её на 180°, используя технику поворота типа «U» или «K». Для этого встаньте рядом с мотовездеходом и, удерживая рукоятку тормоза, осторожно занесите заднюю часть вверх по холму. Затем займите своё водительское место и начинайте спуск. Всегда сходите с машины в направлении вершины холма, держась подальше от вращающихся колёс. Не пытайтесь удержать мотовездеход, когда он начал опрокидываться. Отойдите в сторону. Не вылетайте на гребень холма на высокой скорости — за ним может оказаться крутой обрыв.

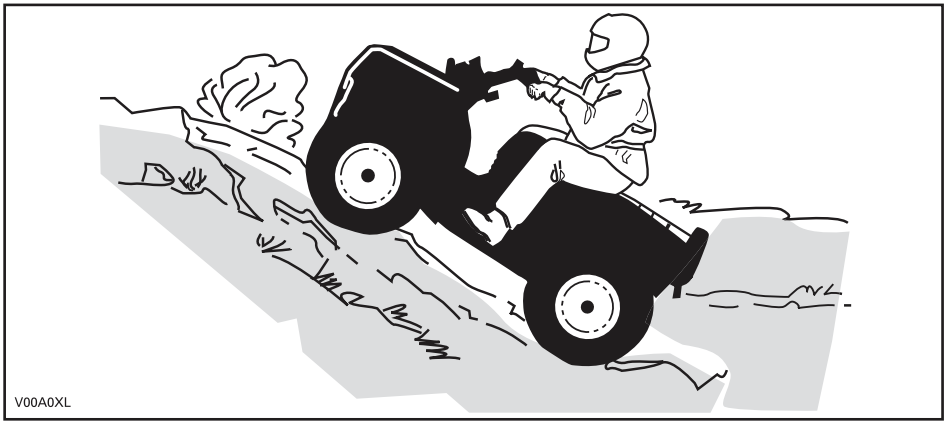

Спуск с холма

Перенесите центр тяжести тела назад. Чтобы предотвратить скольжение, плавно нажимайте рычаг тормоза. Не скатывайтесь с холма по инерции или на нейтрали.

DS 250 2011.indd 50 22.02.2011 10:40:42

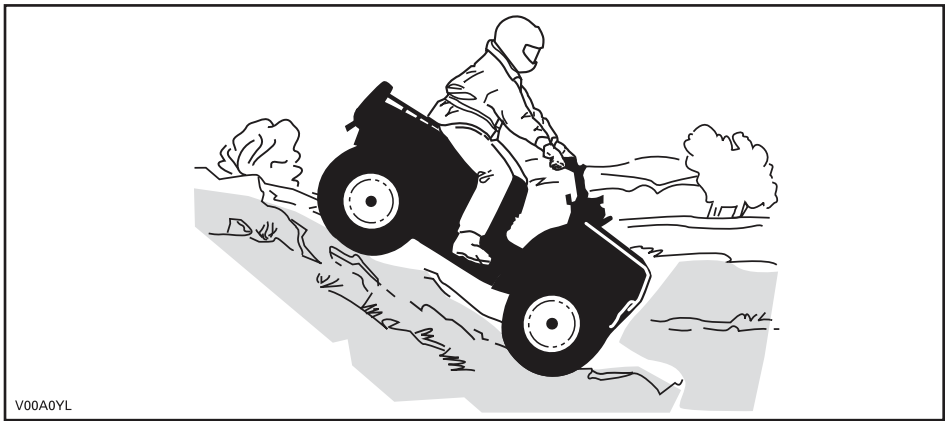

Движение по склону холма

Во время движения поперёк склона холма равновесие мотовездехода очень легко может быть нарушено. Старайтесь выбирать другие маршруты. Если Вам все же приходится двигаться по склону, то ПОСТОЯННО держите своё тело с наклоном в сторону вершины... и будьте готовы быстро спрыгнуть с мотовездехода именно в эту сторону в случае опасности. **Не пытайтесь удержать мотовездеход от переворачивания.**

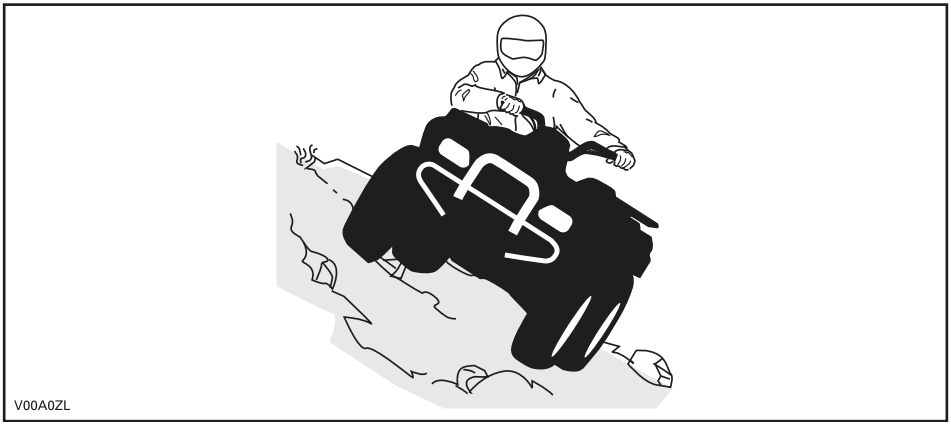

Напоминаем, что в тексте Руководства важная информация выделена следующим образом:

⚠ ПРЕДОСТЕРЕЖЕНИЕ

Текст в рамке содержит инструкции, нарушение которых может привести к авариям, несчастным случаям, травмам или гибели людей.

ПРЕДУПРЕЖДАЮЩИЕ ТАБЛИЧКИ

На корпусе мотовездехода прикреплены таблички с важной информацией, касающейся Вашей безопасности.

Владелец и водитель мотовездехода должны знать и понимать содержание указаний и предупреждений, содержащихся в табличках.

T

КАТЕГОРИЯ МОДЕЛИ

МОТОВЕЗДЕХОД ПРЕДНАЗНАЧЕН ДЛЯ АКТИВНОГО ОТДЫХА. УПРАВЛЯТЬ МОТОВЕЗДЕХОДОМ МОГУТ ВЗРОСЛЫЕ, А ТАКЖЕ ДЕТИ ПОД НАДЗОРОМ ВЗРОСЛЫХ.

ПЕРЕВОЗКА ПАССАЖИРОВ НЕ ДОПУСКАЕТСЯ

ЛИЦА МОЛОЖЕ 14 ЛЕТ К УПРАВЛЕНИЮ НЕ ДОПУСКАЮТСЯ

Рекомендовано прохождение курсов вождения мотовездехода. Для получения дополнительной информации обратитесь к Вашему дилеру. Просмотрите прилагаемый видеофильм.

УЗНАЙТЕ У ВАШЕГО ДИЛЕРА ВСЮ ИНФОРМАЦИЮ О ЗАКОНАХ, РЕГЛАМЕНТИРУЮЩИХ ЭКСПЛУАТАЦИЮ МОТОВЕЗДЕХОДОВ.

НЕ СНИМАТЬ ТАБЛИЧКУ ПРИ ПЕРЕПРОДАЖЕ.

vmo2010-001-301_en

⚠ ПРЕДОСТЕРЕЖЕНИЕ

Нарушение правил эксплуатации приводит к травмам и гибели людей

ВСЕГДА ИСПОЛЬЗУЙТЕ ЗАЩИТНЫЙ ШЛЕМ И ОДЕЖДУ | **ЗАПРЕЩАЕТСЯ ВЫЕЗЖАТЬ НА ДОРОГИ ОБЩЕГО ПОЛЬЗОВАНИЯ** | **ПЕРЕВОЗКА ПАССАЖИРА ЗАПРЕЩЕНА** | **АЛКОГОЛЬ И НАРКОТИКИ ЗАПРЕЩЕНЫ**

ЗАПРЕЩАЕТСЯ ВОЖДЕНИЕ:

- **без надлежащей подготовки.**
- **на скорости, не соответсвующей опыту водителя и другим обстоятельствам;**
- **на дорогах общего пользования — возможно столкновение с другими транспортными средствами;**
- **с пассажиром на борту — устойчивость и управляемость машины ухудшается, возрастает риск совершения аварии.**

ВОДИТЕЛЬ ОБЯЗАН:

- **знать и правильно использовать приемы вождения, избегать опрокидывания машины на склонах и неровной местрости;**
- **избегать выезда на поверхности с покрытием, так как покрытие сильно ухудшает управляемость и устойчивость мотовездехода**

ПРОЧИТАЙТЕ РУКОВОДСТВО ПО ЭКСПЛУАТАЦИИ. СТРОГО СЛЕДУЙТЕ ВСЕМ ИНСТРУКЦИЯМ И ПРЕДУПРЕЖДЕНИЯМ

СВЕДЕНИЯ О ДВИГАТЕЛЕ:

XXXXX

СЕРТИФИКАТ EPA

НОРМАЛИЗОВАННЫЙ ПОКАЗАТЕЛЬ ВЫБРОСА = X
ПО ШКАЛЕ ОТ 0 ДО 10 (0 — САМЫЙ ЧИСТЫЙ)

*** ПРИ ПРОДАЖЕ ATV ТАБЛИЧКА НЕ СНИМАЕТСЯ**

704901107

vmo2006-005-009_en

DS 250 2011.indd 52 22.02.2011 10:40:42

Расположение предупреждающих табличек

Прочитайте и уясните информацию, изложенную на данных табличках.

Приведённые ниже предупреждающие наклейки располагаются на мотовездеходе и должны рассматриваться как неотъемлемая его часть. В случае утери или повреждения наклейки следует заменить. Обращайтесь к авторизованному дилеру Can-Am.

ПРИМЕЧАНИЕ: Приведённые ниже рисунки носят справочный характер и используются для указания расположения различных предупреждающих табличек. Ваша модель может отличаться. Номер на рисунке соответствует порядковому номеру предупреждающей таблички.

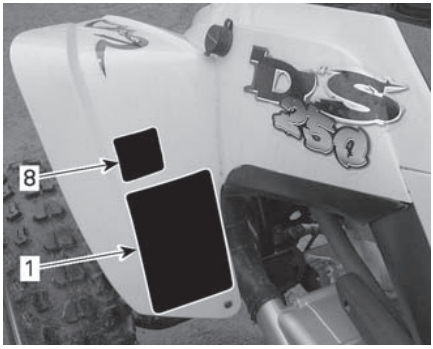

vmo2010-001-104_b

НАКЛЕЙКИ НА ЛЕВОМ ПЕРЕДНЕМ КРЫЛЕ

vmo2008-009-002_c

НАКЛЕЙКИ НА ЛЕВОМ ЗАДНЕМ КРЫЛЕ

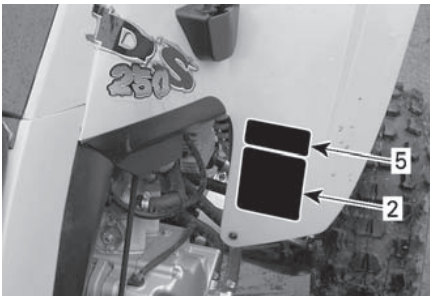

vmo2008-009-003_b

НАКЛЕЙКИ НА ПРАВОМ ПЕРЕДНЕМ КРЫЛЕ

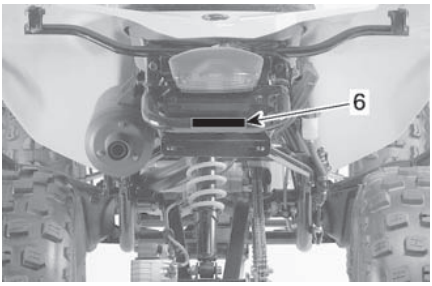

vmo2010-001-002_b

vmo2010-001-501_b

ПАНЕЛЬ ДОСТУПА ПЕРЕДНЕГО КРЫЛА

DS 250 2011.indd 53 22.02.2011 10:40:42

⚠ ПРЕДОСТЕРЕЖЕНИЕ

Нарушение правил эксплуатации приводит к травмам и гибели людей

ВОДИТЕЛЬ И ПАССАЖИР ДОЛЖНЫ ИМЕТЬ ЗАЩИТНЫЕ ШЛЕМЫ | **ЗАПРЕЩАЕТСЯ ВЫЕЗЖАТЬ НА ДОРОГИ ОБЩЕГО ПОЛЬЗОВАНИЯ** | **ПЕРЕВОЗКА ПАССАЖИРА ЗАПРЕЩЕНА** | **АЛКОГОЛЬ И НАРКОТИКИ ЗАПРЕЩЕНЫ**

ЗАПРЕЩАЕТСЯ вождение:
- **без надлежащей подготовки;**
- **на скорости, не соответствующей опыту водителя и другим обстоятельствам;**
- **на дорогах общего пользования — возможно столкновение с другими транспортными средствами;**
- **с пассажиром — при перевозке пассажира ухудшается управляемость.**

ВОДИТЕЛЬ ОБЯЗАН:
- **знать и правильно использовать приемы вождения, избегать опрокидывания машины на склонах и неровной местности;**
- **избегайте выезда на поверхности с покрытием, так как покрытие сильно ухудшает управляемость и устойчивость мотовездехода.**

ПРОЧИТАЙТЕ РУКОВОДСТВО ПО ЭКСПЛУАТАЦИИ. СТРОГО СЛЕДУЙТЕ ВСЕМ ИНСТРУКЦИЯМ И ПРЕДУПРЕЖДЕНИЯМ.

ТАБЛИЧКА 1

⚠ ПРЕДОСТЕРЕЖЕНИЕ

Управление данным мотовездеходом детьми, не достигшими 14-летнего возраста, увеличивает риск получения серьезных ТРАВМ И ЛЕТАЛЬНОГО ИСХОДА.
Управление подростками, не достигшими 16-летнего возраста, возможно только под надзором взрослых. Дети, не достигшие 14-летнего возраста, к управлению **НЕ ДОПУСКАЮТСЯ**.

vmo2010-001-101_en

ТАБЛИЧКА 2

ТАБЛИЧКА 3

⚠ ПРЕДОСТЕРЕЖЕНИЕ

Неправильное давление воздуха в шинах или перегрузка могут привести к аварии с ТЯЖЕЛЫМИ ПОСЛЕДСТВИЯМИ

ГРУЗ	ДАВЛЕНИЕ ВОЗДУХА В ШИНАХ
ДО XXX кг	ПЕРЕДНИЕ МАКСИМУМ: XX кПа МИНИМУМ: XX кПа ЗАДНИЕ МАКСИМУМ: XX кПа МИНИМУМ: XX кПа

ВСЕГДА поддерживайте указанное давление воздуха в шинах.

Давление воздуха в шинах НЕ ДОЛЖНО опускаться ниже мин. значения это позволит предотвратить возможность схода шины с обода колеса.

Нагрузка (вес водителя, груза, аксессуаров и дышла прицепа) на мотовездеход НЕ ДОЛЖНА превышать максимально допустимого значения.

ПЕРЕВОЗКА И БУКСИРОВКА ГРУЗОВ:
- **Перевозка или буксировка груза ухудшает устойчивость и управляемость мотовездехода. Груз должен быть равномерно распределен.**
- **При перевозке и буксировке грузов:**

– **снизьте скорость движения;**
– **учтите, что тормозной путь будет больше обычного;**
– **избегайте движения по склонам и пересеченной местности.**

ТАБЛИЧКА 4

ВНИМАНИЕ

- **НЕОБХОДИМО остановить мотовездеход перед переключением передачи.**
- **Всегда нажимайте педаль тормоза прежде чем включить передачу.**

704 900 218

V06M0EY

ТАБЛИЧКА 5

DS 250 2011.indd 54 22.02.2011 10:40:42

⚠ПРЕДОСТЕРЕЖЕНИЕ

НЕ ИСПОЛЬЗУЙТЕ данную рукоятку и дуги багажника для буксировки.

Это может стать причиной опрокидывания мотовездехода.

ВСЕГДА используйте для буксировки сцепное устройство.

704902005

vmo2010-004-002_en

ТАБЛИЧКА 6

Не открывайте крышку на горячем двигателе

vmo2010-010-100_a

ТАБЛИЧКА 7

ДАННОЕ ТРАНСПОРТНОЕ СРЕДСТВО ЯВЛЯЕТСЯ ВНЕДОРОЖНЫМ И НЕ ПРЕДНАЗНАЧЕНО ДЛЯ ДВИЖЕНИЯ ПО ДОРОГАМ ОБЩЕГО ПОЛЬЗОВАНИЯ.
CE VÉHICULE EST UN VÉHICULE TOUT TERRAIN QUI N'EST PAS DESTINÉ A ÊTRE UTILISÉ SUR LES VOIES PUBLIQUES.

704901438

vmo2010-001-102

ТАБЛИЧКА 8

Таблички соответствия

Приведённые ниже таблички удостоверяют соответствие данной модели мотовездехода требованиям стандартов различных стран.

V00M03Y

РАСПОЛОЖЕНИЕ: ПРАВЫЙ ПЕРЕДНИЙ НИЖНИЙ ТРУБЧАТЫЙ ЭЛЕМЕНТ РАМЫ

ИНФОРМАЦИЯ О СИСТЕМЕ КОНТРОЛЯ ВЫХЛОПА
МОТОВЕЗДЕХОД РАБОТАЕТ НА НЕЭТИЛИРОВАННОМ БЕНЗИНЕ И СООТВЕТСТВУЕТ ТРЕБОВАНИЯМ XXXX U.S. EPA И ШТ. КАЛИФОРНИЯ К ATV С ДВИГАТЕЛЯМИ SI.

ДВИГАТЕЛЬ	XXX XXXXXXX	FAMILLE DE MOTEUR
PERMEATION FAMILY	XXX XXXXXXX	FAMILLE DE PERMEATION
СТАНДАРТ (FEL)	XXX X XXXX XX	LIMITE DES ÉMISSIONS DE LA FAMILLE
РАБОЧИЙ ОБЪЕМ	XXX XX XXX	CYLINDRÉE
СИСТЕМА КОНТРОЛЯ ВЫХЛОПА	XX	SYSTÈME DE CONTRÔLE DES ÉMISSIONS

RENSEIGNEMENTS SUR LE DISPOSITIF ANTIPOLLUTION
CE VÉHICULE EST CERTIFIÉ POUR FONCTIONNER À L'ESSENCE SANS PLOMB ET IL RÉPOND AUX NORMES XXXX DE L'EPA ET RÉGLEMENTATIONS CALIFORNIENNES POUR LES VTT À MOTEUR SI.

ТЕХНИЧЕСКИЕ ХАРАКТЕРИСТИКИ И РЕГЛАМЕНТ ТЕХНИЧЕСКОГО ОБСЛУЖИВАНИЯ СМ. В РУКОВОДСТВЕ ПО ЭКСПЛУАТАЦИИ

BOMBARDIER RECREATIONAL PRODUCTS INC.

vmo2010-001-302_a

РАСПОЛОЖЕНИЕ: ПОД ЗАДНИМ КРЫЛОМ

Bombardier Recreational Products подтверждает, что данный ATV соответствует American National Standard для четырехколесных вездеходных транспортных средств, ANSI/SVIA-1-2007 Standatd

704901907

vmo2010-004-001_en

РАСПОЛОЖЕНИЕ: ПЕРЕДНЕЕ КРЫЛО

Таблички с технической информацией

ПРИВОДНАЯ ЦЕПЬ

НАТЯЖЕНИЕ ПРИВОДНОЙ ЦЕПИ ДОЛЖНО БЫТЬ ПРАВИЛЬНО ОТРЕГУЛИРОВАНО И ОНА ДОЛЖНА БЫТЬ СМАЗАНА. ПРОВИСАНИЕ ЦЕПИ 15-25 мм (ВОДИТЕЛЬ СИДИТ НА МОТОВЕЗДЕХОДЕ). СМ. «РУКОВОДСТВО ПО ЭКСПЛУАТАЦИИ».

15-25 мм

vmo2006-014-002_aen

ТАБЛИЧКА С ДАННЫМИ ДЛЯ РЕГУЛИРОВКИ ПРИВОДНОЙ ЦЕПИ

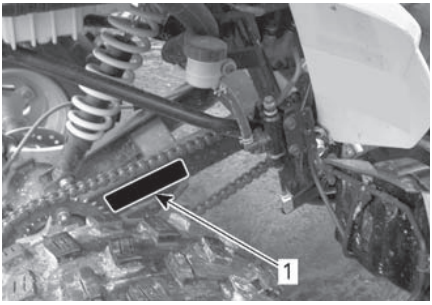

vmo2008-009-005 _c

1. *Расположение таблички с данными для регулировки приводной цепи*

DS 250 2011.indd 55 22.02.2011 10:40:42

ИНФОРМАЦИЯ О ТРАНСПОРТНОМ СРЕДСТВЕ

ОРГАНЫ УПРАВЛЕНИЯ/ПРИБОРЫ/ОБОРУДОВАНИЕ

ПРИМЕЧАНИЕ: Некоторые органы управления и приборы поставляются только на заказ и входят в комплект дополнительно приобретаемого оборудования.

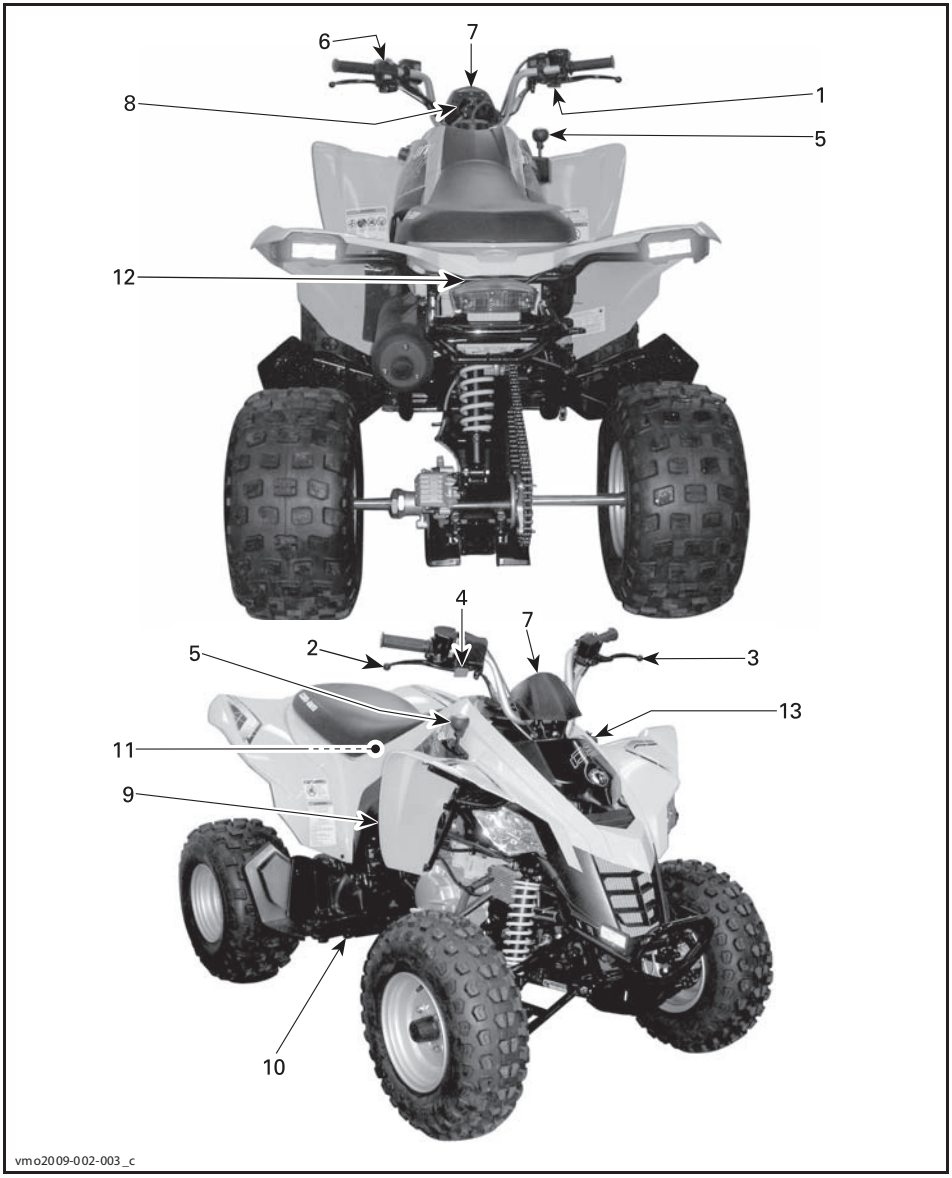

ПРИМЕЧАНИЕ: В данном разделе приводится основная информация об органах управления, приборах и оборудовании Вашего мотовездехода. Рисунки в Руководстве носят справочный характер — Ваш мотовездеход может отличаться. Дополнительная информация приведена в разделе «*УКАЗАНИЯ ПО ЭКСПЛУАТАЦИИ*» данного раздела.

1) Рычаг дроссельной заслонки

Рычаг дроссельной заслонки располагается на правой стороне руля.

Нажатие на рычаг приводит к увеличению оборотов двигателя на выбранной передаче.

При полном отпускании рычага двигатель автоматически переходит в режим холостого хода, а скорость мотовездехода постепенно падает.

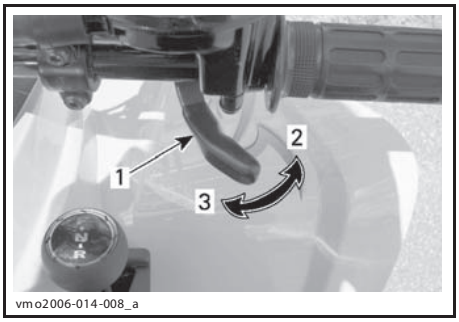

1. Рычаг дроссельной заслонки
2. Ускорение
3. Замедление

⚠ ПРЕДОСТЕРЕЖЕНИЕ

Прежде чем запустить двигатель, проверьте функционирование рычага дроссельной заслонки. Если рычаг перемещается с заеданиями, необходимо установить и устранить причину неисправности, прежде чем начать движение. Если Вы не можете устранить неисправность самостоятельно, обращайтесь к авторизованному дилеру Can-Am.

Ограничитель скорости

На данной модели мотовездехода установлен винт ограничения скорости, который препятствует полному открытию дроссельной заслонки даже в том случае, когда рычаг дросселя выжат до отказа. Таким образом осуществляется ограничение скорости.

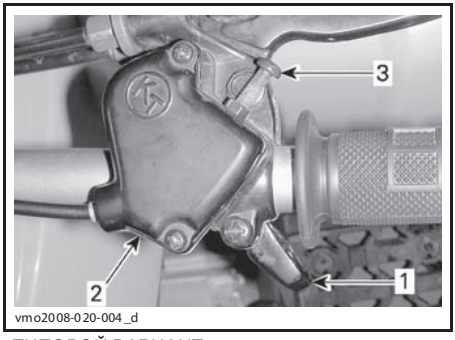

ТИПОВОЙ ВАРИАНТ
1. Винт ограничителя скорости
2. Контргайка
3. Кожух троса рычага дросселя

⚠ ПРЕДОСТЕРЕЖЕНИЕ

Выбирая максимально допустимую скорость движения мотовездехода, необходимо принять во внимание физические и психические возможности и особенности ребёнка. Не позволяйте детям самостоятельно регулировать скорость движения мотовездехода.

Заворачивая винт, можно ограничить обороты двигателя и, соответственно, уменьшить скорость движения мотовездехода.

Компания BRP рекомендует начинающим водителям начать освоение навыков управления на ограниченной скорости движения мотовездехода.

Компания BRP рекомендует всем новичкам начинать учебные поездки с завёрнутым винтом ограничителя скорости.

По мере приобретения новичком опыта вождения разрешается постепенно увеличивать максимальную скорость мотовездехода. Регулировка винта ограничителя скорости может быть доверена только взрослому человеку. См. приведённую ниже таблицу.

ПРИМЕЧАНИЕ: Максимальная скорость движения мотовездехода может быть ограничена в пределах от 32 до 61 км/ч.

⚠ ПРЕДОСТЕРЕЖЕНИЕ

При спуске с горы, в результате действия силы тяжести, скорость движения мотовездехода может превышать установленное ограничение.

⚠ ПРЕДОСТЕРЕЖЕНИЕ

Неправильно отрегулированный винт ограничителя скорости может повредить трос дроссельной заслонки и ухудшить работу рычага дросселя. Несоблюдение приведенных ниже рекомендаций по регулировке ограничителя скорости может привести к аварии.

1. Чтобы установить максимальную скорость движения, отпустите контргайку.
2. Поворачивая регулировочный винт, установите его в необходимое положение.

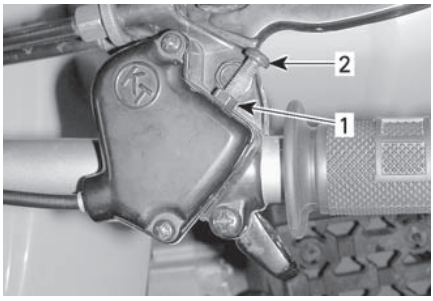

vmo2008-020-004_b

1. Контргайка
2. Регулировочный винт

ПРИМЕЧАНИЕ: При заворачивании винта ход рычага дроссельной заслонки уменьшается, а при выворачивании — увеличивается. Чтобы установить максимально возможную скорость движения мотовездехода, ход рычага дроссельной заслонки должен составлять 20 мм.

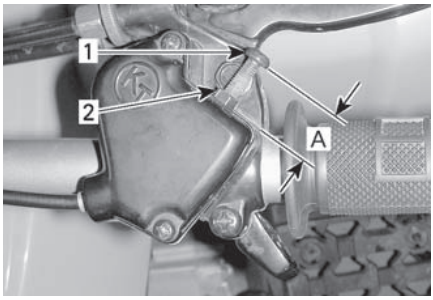

vmo2008-020-004_c

1. Регулировочный винт
2. Контргайка
A Регулировка для максимального хода рычага дроссельной заслонки (20 мм)

2) Рычаг переднего тормоза

Рычаг переднего тормоза располагается с правой стороны руля.

Нажатие на рычаг включает передний тормозной механизм. При отпускании рычаг автоматически возвращается в исходное положение. Эффективность торможения зависит от приложенного к рычагу усилия.

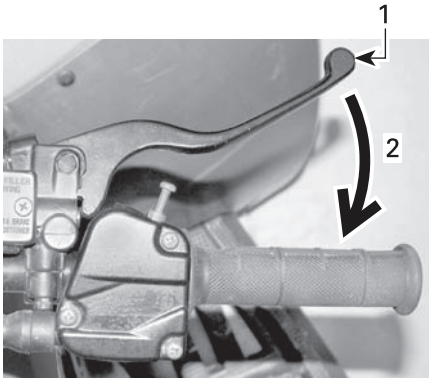

V06K0YY

ТИПОВОЙ ВАРИАНТ
1. Рычаг тормоза
2. Включение тормоза

3) Рычаг заднего тормоза

Рычаг заднего тормоза располагается на левой стороне руля.

Нажатие на рычаг включает механизм заднего тормоза. При отпускании рычаг автоматически возвращается в исходное положение. Эффективность торможения зависит от приложенного к рычагу усилия.

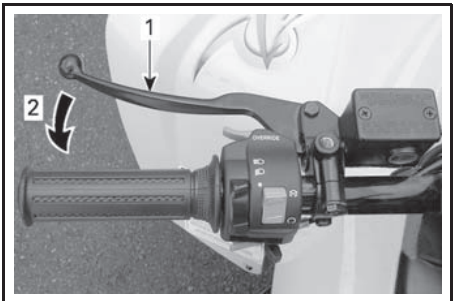

vmo2011-001-004_a

ТИПОВОЙ ВАРИАНТ
1. Рычаг тормоза
2. Включение тормоза

4) Стояночный тормоз

Фиксатор стояночного тормоза располагается на правой стороне руля.

Когда стояночный тормоз включён, движение мотовездехода полностью блокировано. Стояночный тормоз можно использовать для блокировки тормоза, например, при К-образном развороте, транспортировке или когда машина не используется.

⚠ ПРЕДОСТЕРЕЖЕНИЕ

Если Вы не пользуетесь мотовездеходом, включите стояночный тормоз и установите рычаг переключения передач в положение «F» (передний ход).

⚠ ПРЕДОСТЕРЕЖЕНИЕ

Перед началом движения снимите блокировку тормоза. Тормоз, заблокированный продолжительными нажатиями на рычаг, может повредить детали тормозной системы или загореться.

Включение стояночного тормоза: Нажмите на рычаг переднего тормоза и, удерживая его, пальцем сдвиньте фиксатор — рычаг остаётся прижатым. В этом положении рычага включены передние тормоза.

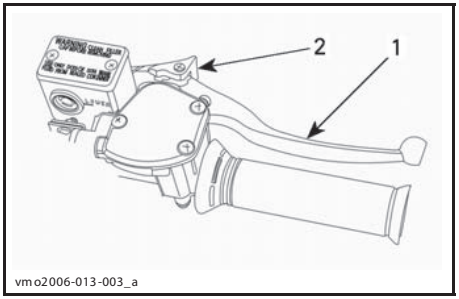

vmo2006-013-003_a

1. Рычаг переднего тормоза
2. Нажать для включения стояночного тормоза

Отключение стояночного тормоза: Нажмите рычаг тормоза — фиксатор автоматически вернётся в исходное положение. Рычаг переднего тормоза так же возвращается в исходное положение. Перед началом движения не забывайте отключать стояночный тормоз.

5) Рычаг переключения передач

Рычаг переключения переда располагается с правой стороны мотовездехода рядом с рулевой колонкой. Рычаг может занимать одно из трёх фиксированных положений.

ВНИМАНИЕ Прежде чем переключить передачу, всегда полностью останавливайте мотовездеход и задействуйте тормозную систему.

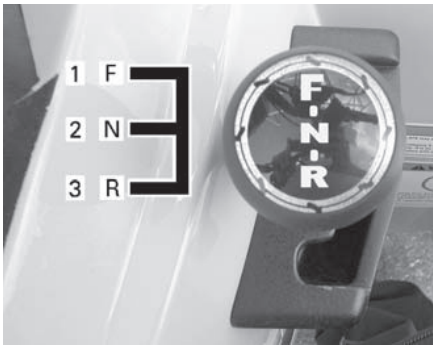

СХЕМА ПЕРЕКЛЮЧЕНИЯ ПЕРЕДАЧ
1. Передний ход («F»)
2. Нейтраль («N»)
3. Задний ход («R»)

Чтобы переключить передачу, полностью остановите мотовездеход, включите тормоза и затем переставьте рычаг в нужное положение. Не прикладывайте к рычагу переключения передач чрезмерных усилий.

ПРИМЕЧАНИЕ: Попытка переключить передачу на высоких оборотах двигателя или без включения тормоза приводит к остановке двигателя.

R: Задний ход

В этом положении рычага мотовездеход движется назад. Скорость движения задним ходом ограничена. Более подробная информация приведена в параграфе «*КНОПКА OVERRIDE*».

⚠ ПРЕДОСТЕРЕЖЕНИЕ

Перед началом движения задним ходом убедитесь, что позади нет людей и препятствий. Не вставайте с сиденья. Компания BRP рекомендует во время движения задним ходом занимать на мотовездеходе положение сидя. Не вставайте. Вес Вашего тела переместится вперёд, по направлению к рычагу дроссельной заслонки, что может стать причиной неожиданного ускорения и потери контроля над мотовездеходом.

N: Нейтраль

В этом положении рычага трансмиссия отключена; мотовездеход можно передвигать или буксировать вручную.

F: Передний ход

Это самое обычное положение рычага переключения передач во время движения. Мотовездеход может развить максимальную скорость.

6) Многофункциональный переключатель

Многофункциональный переключатель располагается на левой стороне руля.

Органы управления, расположенные на многофункциональном переключателе:

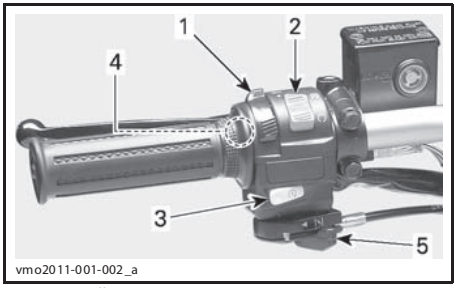

ТИПОВОЙ ВАРИАНТ
1. Переключатель света фар
2. Выключатель двигателя
3. Кнопка запуска двигателя
4. Кнопка режима Override
5. Рукоятка обогатителя

Переключатель света фар

Трехпозиционный переключатель осуществляет включение головного освещения и заднего фонаря, однако не оказывает влияние на функционирование стоп-сигнала.

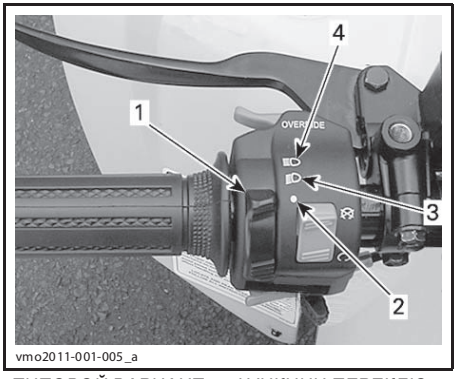

ТИПОВОЙ ВАРИАНТ — ФУНКЦИИ ПЕРЕКЛЮЧАТЕЛЯ СВЕТА ФАР
1. Переключатель света фар
2. Ближний свет и задний фонарь
3. Дальний свет и задний фонарь
4. Положение «OFF» (выкл.)

Выключатель двигателя

Выключатель можно использовать для остановки двигателя, в том числе и в экстренной ситуации.

ПРИМЕЧАНИЕ: Двигатель может быть остановлен поворотом ключа зажигания, однако мы рекомендуем выключать его с помощью этого выключателя.

Для остановки двигателя полностью отпустите рычаг дросселя, после чего воспользуйтесь выключателем двигателя.

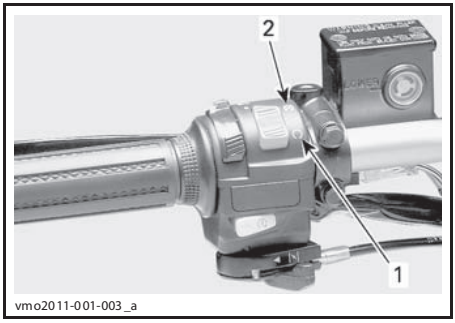

ТИПОВОЙ ВАРИАНТ — ВЫКЛЮЧАТЕЛЬ ДВИГАТЕЛЯ
1. Положение «RUN» (работа)
2. Положение «OFF» (выкл.)

Кнопка пуска двигателя

Чтобы запустить двигатель, установите выключатель двигателя в положение «RUN», нажмите и держите кнопку пуска двигателя. После запуска двигателя незамедлительно отпустите эту кнопку.

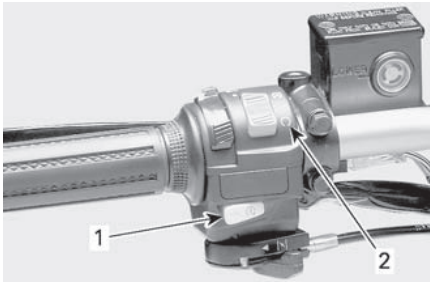

vmo2011-001-003_b

ТИПОВОЙ ВАРИАНТ
1. Кнопка пуска двигателя
2. Выключатель двигателя (в положении «RUN»)

ПРИМЕЧАНИЕ: Двигатель не запустится, если выключатель двигателя находится в положении «OFF» (выкл.).

Кнопка OVERRIDE

С помощью кнопки OVERRIDE можно временно снять ограничение на скорость движения задним ходом. Нажмите и держите кнопку OVERRIDE, затем плавно нажимайте рычаг дроссельной заслонки. По завершении маневра отпустите кнопку.

⚠ ПРЕДОСТЕРЕЖЕНИЕ

Не пользуйтесь кнопкой OVERRIDE при открытом дросселе, так как это грозит потерей контроля над машиной и серьёзной аварией с тяжёлыми последствиями.

vmo2011-001-005_b

ТИПОВОЙ ВАРИАНТ
1. Кнопка Override

Рукоятка обогатителя

Эта рукоятка используется при запуске холодного двигателя.

Положение «OFF» — нормальное положение рукоятки воздушной заслонки при запуске прогретого двигателя.

V06F0PY

РУКОЯТКА ВОЗДУШНОЙ ЗАСЛОНКИ В ПОЛОЖЕНИИ «OFF»

Положение «FULL» рукоятки воздушной заслонки используется для пуска холодного двигателя.

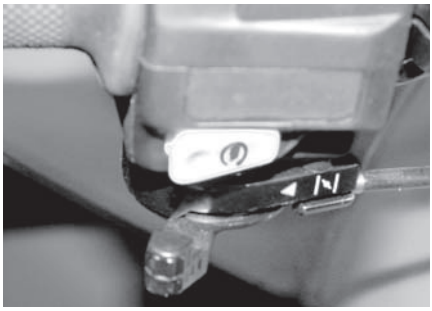

V06F0QY

РУКОЯТКА ВОЗДУШНОЙ ЗАСЛОНКИ В ПОЛОЖЕНИИ «FULL»

Другие положения рукоятки воздушной заслонки (между «OFF» и «FULL») выбирают в зависимости от температуры двигателя.

7) Сигнальные лампы

Сигнальные лампы располагаются в средней части руля.

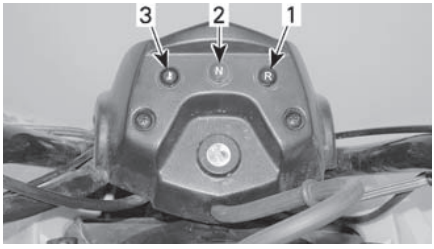

vmr2006-083-011_b

1. Задний ход (красная)
2. Нейтраль (зелёная)
3. Температура двигателя (красная)

Температура двигателя (красная)

Сигнальная лампа включается при повороте ключа зажигания в положение «ON» и остаётся включённой в течение 1 секунды.

Включение сигнальной лампы при работе двигателя указывает на его перегрев.

См. «*ДВИГАТЕЛЬ ПЕРЕГРЕВАЕТСЯ*» в разделе «*УСТРАНЕНИЕ НЕИСПРАВНОСТЕЙ*»

ВНИМАНИЕ Если сигнальная лампочка не гаснет после пуска двигателя, немедленно выключите двигатель. Обратитесь к дилеру Can-Am. Эксплуатация мотовездехода до устранения неисправности запрещена.

Задний ход (красная)

Загорается при включении передачи заднего хода.

Нейтральная передача (зелёная)

Лампа горит когда рычаг переключения передач установлен в положение «N» (нейтраль).

8) Замок зажигания

Замок зажигания располагается в средней части руля.

Ключ в замке зажигания может занимать одно из двух фиксированных положений: «OFF» или «ON with lights» (включено со светом).

Напоминаем, что в тексте Руководства важная информация выделена следующим образом:

⚠ ПРЕДОСТЕРЕЖЕНИЕ

Текст в рамке содержит инструкции, нарушение которых может привести к авариям, несчастным случаям, травмам или гибели людей.

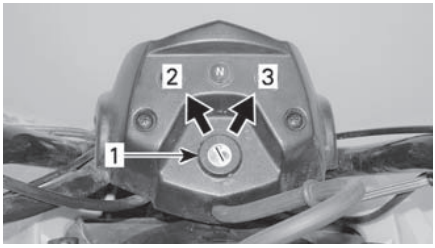

vmr2006-083-011_c

ТИПОВОЙ ВАРИАНТ — ЗАМОК ЗАЖИГАНИЯ
1. Замок зажигания
2. «OFF» (выкл.)
3. «ON with lights» (включено со светом)

Вставьте ключ в замок и поверните в положение «ON». Ключ вынимается только в положении «OFF».

Помните, что включение приборов освещения и сигнализации при неработающем двигателе быстро разряжает аккумуляторную батарею. После остановки двигателя всегда поворачивайте ключ зажигания в положение «OFF».

ПРИМЕЧАНИЕ: Двигатель можно выключить, повернув ключ зажигания в положение «OFF», однако мы рекомендуем останавливать его с помощью выключателя двигателя.

9) Топливный кран

Топливный кран располагается с правой стороны мотовездехода рядом с двигателем.

Поворотный топливный кран имеет три основных положения. Поворотом рукоятки совместите нанесённый на ней указатель с соответствующей меткой.

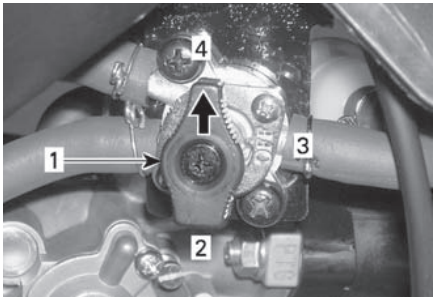

vmo2006-014-013_a

1. Совместить указатель с позицией «ON», «OFF» или «RES»
2. Положение «RES» (резерв)
3. Положение «OFF» (выкл.)
4. Положение «ON» (вкл.)

Положение «OFF»:

Подача топлива в карбюратор прекращается.

ВНИМАНИЕ Если мотовездеход долгое время не эксплуатируется, а также при транспортировке, топливный кран должен находиться в положении «OFF».

Положение «ON»:

Открывает подачу топлива в карбюратор. Это нормальное положение при эксплуатации машины.

Положение «RES»:

Когда топливо в положении «ON» топливного крана израсходовано, поверните кран в положение «RES» для подачи резервного запаса, который составляет примерно 10% от ёмкости топливного бака. Переключайте кран в положение «RES» только в крайнем случае, когда основной запас топлива израсходован.

Как можно скорее заправьте мотовездеход топливом. После заправки поверните кран в положение «ON».

ВНИМАНИЕ Неполное открытие топливного крана ограничивает подачу топлива. Во время поездки следите, чтобы топливный кран был открыт полностью.

10) Педаль заднего тормоза

Педаль тормоза располагается с правой стороны мотовездехода рядом с двигателем.

При нажатии на педаль включается тормоз задних колёс. При отпускании педаль возвращается в исходное положение. Тормозной эффект пропорционален силе нажатия на педаль и зависит от характера поверхности.

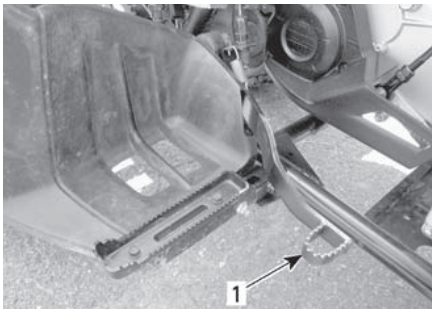

vmo2006-014-014_a

1. Педаль заднего тормоза

11) Комплект инструментов

Возимый комплект инструментов располагается в сервисном отсеке, который находится под сиденьем, в комплект входят инструменты, необходимые для выполнения элементарных операций технического обслуживания.

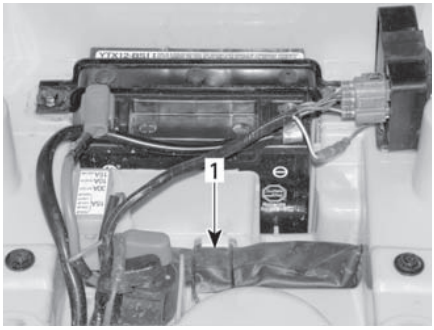

vmr2006-078-001_e

СЕРВИСНЫЙ ОТСЕК, РАСПОЛОЖЕННЫЙ ПОД СИДЕНЬЕМ
1. Набор инструментов

12) Защёлка сиденья

Защёлка находится под задним крылом. Используется в случаях, когда требуется снять сиденье, чтобы получить доступ в сервисный отсек.

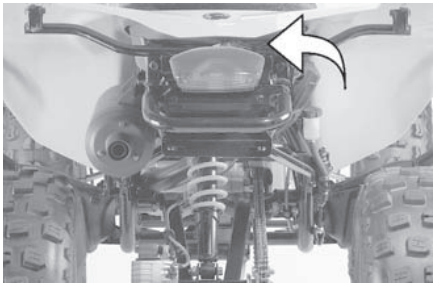

vmo2006-014-016_a

Снятие сиденья

Освободите сиденье рычагом защёлки.

Осторожно поднимите заднюю часть сиденья и, сдвигая назад, снимите сиденье.

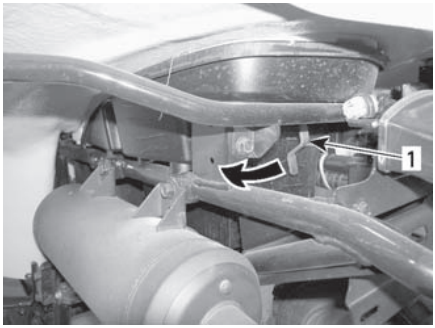

vmo2006-014-017_a

1. Защёлка сиденья

Установка сиденья

Вставьте выступ сиденья в скобу.

Опустите сиденье и с силой надавите на его заднюю часть, чтобы сработала защёлка.

ПРИМЕЧАНИЕ: Вы должны услышать характерный щелчок сработавшей защёлки. Подёргайте, потолкайте сиденье — убедитесь, что сиденье установлено надёжно.

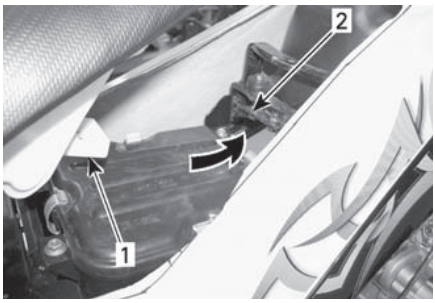

vmo2006-014-018_a

1. Выступ
2. Скоба

⚠ ПРЕДОСТЕРЕЖЕНИЕ

Перед каждой поездкой проверяйте надёжность крепления сиденья.

13) Электрическая розетка (12 В)

vmo2011-001-001_a

ТИПОВОЙ ВАРИАНТ
1. Расположение электрической розетки (12 В)

Удобная розетка для подключения различных электроприборов.

Снимите крышку, когда потребуется подключить какой-либо электроприбор. Если Вы не пользуетесь розеткой, закройте её крышкой для защиты от неблагоприятных погодных воздействий.

Не включайте энергоёмкие приборы, превосходящие по мощности номинальные характеристики сети электропитания мотовездехода. См. раздел «*ТЕХНИЧЕСКИЕ ХАРАКТЕРИСТИКИ*».

В жгуте электропроводки в задней части мотовездехода имеются два провода, к которым можно подключить дополнительное электрооборудование. Обратитесь за консультациями к дилеру Can-Am.

Напоминаем, что в тексте Руководства важная информация выделена следующим образом:

⚠ ПРЕДОСТЕРЕЖЕНИЕ

Текст в рамке содержит инструкции, нарушение которых может привести к авариям, несчастным случаям, травмам или гибели людей.

ТОПЛИВО

Рекомендуемое топливо

Пользуйтесь стандартным неэтилированным бензином, который продаётся на автозаправочных станциях, или топливом с кислородными добавками, содержащим не более 10% этилового или метилового спирта, с октановым числом не ниже 95 RON.

ВНИМАНИЕ **Запрещается экспериментировать с другими сортами топлива (по составу или октановому числу). Эксплуатация мотовездехода на нерекомендованных сортах топлива может привести к ухудшению рабочих характеристик машины и к выходу из строя ответственных деталей двигателя и топливной системы.**

Заправка топливом

⚠ ПРЕДОСТЕРЕЖЕНИЕ

- **Прежде чем приступить к заправке топливом заглушите двигатель.**
- **Если в баке присутствует избыточное давление или разряжение (слышен слабый свист при открывании крышки), то Ваш мотовездеход нуждается в осмотре и, возможно, ремонте. Не пользуйтесь машиной до устранения неисправности.**
- **Бензин является горючим и взрывоопасным продуктом.**
- **Не подносите к баку открытое пламя для проверки уровня топлива.**
- **Не курите вблизи топливного бака, остерегайтесь попадания искр в бак.**
- **Заправку топлива производите на хорошо проветриваемой площадке.**
- **Не заполняйте топливный бак до краёв, прежде чем поставить мотовездеход в тёплое место. При повышении температуры топливо расширяется и может вытечь из бака.**
- **Всегда удаляете подтеки топлива или масла с мотовездехода.**

ВНИМАНИЕ **Не кладите какие-либо предметы на крышку топливного бака, потому что вентиляционное отверстие в верхней части крышки может быть перекрыто, что, в свою очередь, приведет к неустойчивой работе двигателя.**

1. Остановите двигатель.
2. Не позволяйте никому оставаться на мотовездеходе во время заправки.
3. Отверните крышку топливного бака против часовой стрелки и снимите её.
4. Вставьте пистолет топливораздаточной колонки в заправочную горловину.

5. Заливайте топливо медленно, давая возможность воздуху выходить из бака, чтобы предотвратить разбрызгивание топлива. Будете осторожны, не допускайте разлива топлива.
6. Прекратите заправку, когда топливо достигнет нижней части топливозаправочной горловины. **Не переливайте топливо.**
7. Закройте крышку топливного бака и заверните её по часовой стрелке.

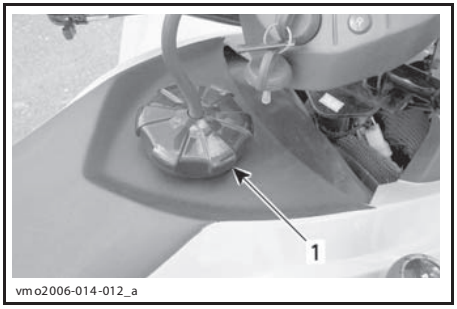

ТИПОВОЙ ВАРИАНТ
1. Крышка топливного бака

Напоминаем, что в тексте Руководства важная информация выделена следующим образом:

⚠ ПРЕДОСТЕРЕЖЕНИЕ

Текст в рамке содержит инструкции, нарушение которых может привести к авариям, несчастным случаям, травмам или гибели людей.

ЭКСПЛУАТАЦИЯ В ПЕРИОД ОБКАТКИ

Эксплуатация в период обкатки

Мотовездеход требует обкатки в течение 10 моточасов.

По завершении периода обкатки необходимо выполнить контрольный осмотр мотовездехода у авторизованного дилера Can-Am. См. раздел «*ТЕХНИЧЕСКОЕ ОБСЛУЖИВАНИЕ*».

Тормоза

⚠ ПРЕДОСТЕРЕЖЕНИЕ

Новые тормоза не будут функционировать с максимальной эффективностью, пока полностью не завершится их приработка. Эффективность тормозной системы может быть снижена, соблюдайте максимальную осторожность.

Двигатель

ВНИМАНИЕ **Не смешивайте масло с топливом. Данный мотовездеход оборудован четырехтактным двигателем — масло заливается в картер.**

В течение периода обкатки:
- избегайте полного открытия дроссельной заслонки;
- не открывайте дроссельную заслонку более чем на 3/4;
- избегайте длительных ускорений;
- избегайте длительного движения с постоянной скоростью;
- не допускайте перегрева двигателя.

Однако в период обкатки полезно давать мотовездеходу кратковременные разгоны и двигаться, постоянно меняя скорость.

Ремень вариатора

Новый ремень вариатора требует обкатки на протяжении 50-километрового пробега.

Во время обкатки:
- избегайте активного ускорения/торможения (дроссельная заслонка не должна открываться более чем на 3/4);
- не перевозите/не буксируйте грузы;
- не двигайтесь со слишком высокой скоростью.

Запуск двигателя

Условия, необходимые для запуска двигателя

Рычаг переключения передач должен находиться в положение «N» (нейтраль).

Установите выключатель двигателя в положение «RUN».

Вставьте ключ в замок зажигания, поверните его в положение «ON».

Запуск двигателя осуществляется нажатием соответствующей кнопки.

Запуск холодного двигателя

Вставьте ключ в замок зажигания и поверните его в положение «ON».

ПРИМЕЧАНИЕ: Не забудьте передвинуть выключатель двигателя в рабочее положение «RUN» и включить тормоз (передний или задний).

При температуре воздуха ниже 0 °C полностью закройте обогатитель (положение рукоятки — «FULL»).

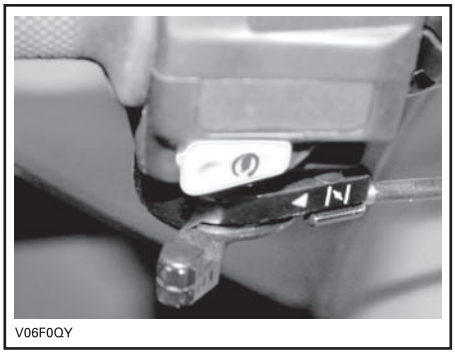

V06F0QY

РУКОЯТКА ОБОГАТИТЕЛЯ В ПОЛОЖЕНИИ «FULL»

Нажмите кнопку пуска двигателя и удерживайте её, пока двигатель не заработает.

ВНИМАНИЕ **Запрещается держать кнопку пуска двигателя в нажатом положении более 20 секунд. Перед повторной попыткой пуска двигателя дайте остыть стартеру. Не допускайте разряда аккумуляторной батареи.**

ПРИМЕЧАНИЕ: Для более успешного пуска двигателя можно слегка нажать рычаг дроссельной заслонки. При сильном нажатии система обогатителя не сработает.

Как только двигатель начал работать, отпустите кнопку запуска.

Через несколько секунд переместите рукоятку обогатителя в промежуточное положение. Постепенно выводите двигатель на оптимальные обороты.

ПРИМЕЧАНИЕ: Слишком активное использование обогатителя может привести к переливу топлива. См. раздел «*УСТРАНЕНИЕ НЕИСПРАВНОСТЕЙ*».

Когда двигатель прогреется, переведите рукоятку обогатителя в положение «OFF» и отпустите тормоза.

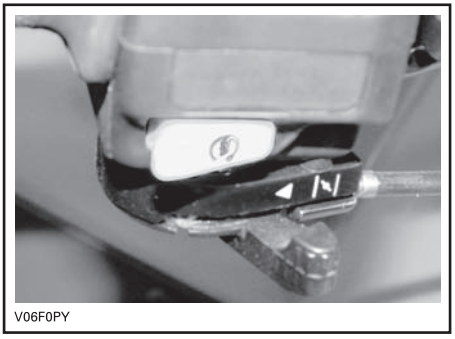

V06F0PY

РУКОЯТКА ОБОГАТИТЕЛЯ В ПОЛОЖЕНИИ «OFF»

Пуск прогретого двигателя

Запустите двигатель, не прикрывая обогатитель. Если двигатель не начал работать после двух 5-секундных включений электрического стартера, передвиньте рукоятку обогатителя до половины хода. Запустите двигатель, не нажимая рычаг дросселя. Когда двигатель заработает, верните рукоятку обогатителя в положение «OFF».

Переключение передач

Прогрейте двигатель на холостых оборотах.

Приведите в действие тормоза и установите рычаг переключения передач в положение «F» (передний ход) или «R» (задний ход).

Отключите тормоза.

⚠ ПРЕДОСТЕРЕЖЕНИЕ

Перед началом движения убедитесь, что стояночный тормоз полностью отключён.

Плавно нажимайте рычаг дроссельной заслонки, увеличивая, таким образом, обороты двигателя и вводя в действие вариатор (CVT).

При отпускании рычага дроссельной заслонки обороты двигателя уменьшаются.

ВНИМАНИЕ **При переключении передачи, изменяющей направление движения, всегда полностью останавливайте мотовездеход и включайте тормоз перед тем, как переключить передачу.**

ПРИМЕЧАНИЕ: При попытке переключения передачи на высоких оборотах двигатель останавливается.

Задний ход и режим Override

Когда рычаг переключения передач находится в положении «R» (**REVERSE**), частота вращения коленчатого вала двигателя ограничивается, таким образом осуществляется ограничение скорости движения задним ходом.

⚠ ПРЕДОСТЕРЕЖЕНИЕ

При спуске задним ходом в результате действия силы тяжести, скорость движения мотовездеходом может превышать установленное ограничение.

Чтобы включить режим Override, нажмите и удерживайте кнопку Override, затем плавно нажимайте рычаг дроссельной заслонки для увеличения мощности двигателя.

⚠ ПРЕДОСТЕРЕЖЕНИЕ

Не пользуйтесь кнопкой Override, если Вы уже нажали рычаг дросселя, так как это грозит потерей контроля над мотовездеходом.

Остановка двигателя

⚠ ПРЕДОСТЕРЕЖЕНИЕ

Не останавливайтесь на склонах.

Отпустите рычаг дроссельной заслонки и полностью остановите мотовездеход.

Включите стояночный тормоз.

Рычаг переключения передачи установите в положение «F» (передний ход).

Установите выключатель двигателя в положение «OFF».

Поверните ключ зажигания в положение «OFF».

Извлеките ключ из замка зажигания.

Регулировка подвески

⚠ ПРЕДОСТЕРЕЖЕНИЕ

С обеих сторон мотовездехода должна быть установлена одинаковая длина передних пружин. В противном случае устойчивость и управляемость мотовездехода могут быть ухудшены, в результате чего существенно возрастёт риск аварии.

Для разных водителей в соответствии с их весом могут быть установлены различные настройки подвески. Настройки могут быть изменены вращением обеих регулировочных кулачков, в результате чего изменяется, длина пружин.

Укоротите пружины, чтобы сделать более комфортным движение по неровной местности.

Удлините пружины, если Вы движетесь в благоприятных дорожных условиях, по ровной местности.

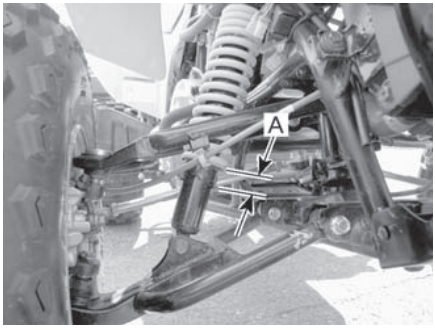

vmo2006-014-049_a

ПЕРЕДНЯЯ ПОДВЕСКА
A. Одинаковая длина с обеих сторон

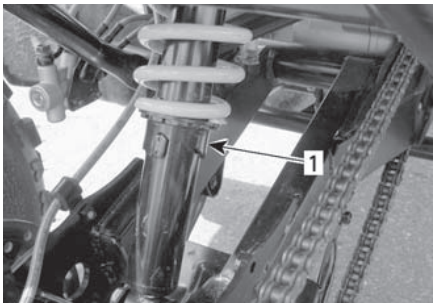

vmo2006-014-072_a

ЗАДНЯЯ ПОДВЕСКА
1. Регулировочный кулачок

Напоминаем, что в тексте Руководства важная информация выделена следующим образом:

⚠ ПРЕДОСТЕРЕЖЕНИЕ

Текст в рамке содержит инструкции, нарушение которых может привести к авариям, несчастным случаям, травмам или гибели людей.

ТРАНСПОРТИРОВКА МОТОВЕЗДЕХОДА

Мотовездеход, перевозимый на прицепе или в кузове, должен быть надёжно закреплён с помощью ремней и растяжек. Не рекомендуется использовать для этой цели обычные верёвки.

⚠ ПРЕДОСТЕРЕЖЕНИЕ

Не буксируйте мотовездеход автомобилем или иным транспортным средством. Пользуйтесь прицепом. Не ставьте мотовездеход вертикально. Перевозите мотовездеход в нормальном рабочем положении (на четырёх колёсах).

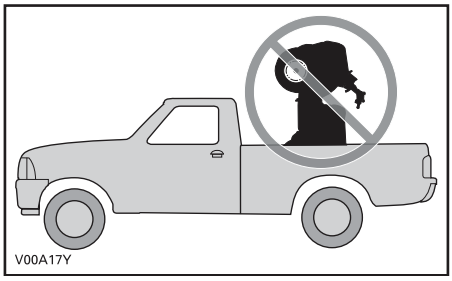

Закройте топливный кран (положение «OFF»).

Установите рычаг переключения передач в положение «F» (передний ход) и задействуйте стояночный тормоз.

Закрепите мотовездеход за передний и задний бамперы.

ВНИМАНИЕ **Использование других элементов конструкции в качестве точек крепления может привести к повреждению мотовездехода.**

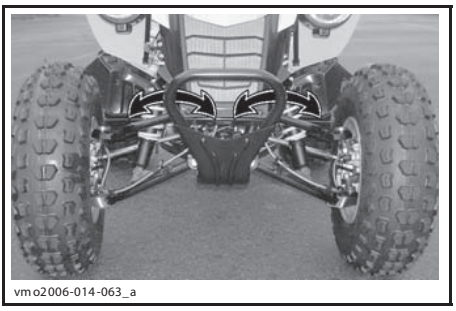

МЕСТА КРЕПЛЕНИЯ СПЕРЕДИ

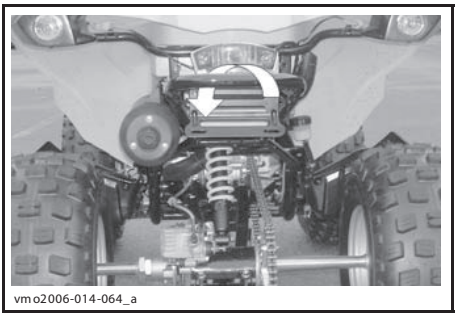

МЕСТА КРЕПЛЕНИЯ СЗАДИ

ТЕХНИЧЕСКОЕ ОБСЛУЖИВАНИЕ

ПОСЛЕ ПРОБЕГА 10 МОТОЧАСОВ

Мотовездеход нуждается в проведении контрольного осмотра после наработки первых 10 моточасов или 200 километров пробега — в зависимости от того, что наступит раньше. Проведите осмотр у авторизованного дилера Can-Am. Проведение контрольного осмотра очень важно — не следует пренебрегать им.

ПРИМЕЧАНИЕ: Контрольный осмотр после 10 моточасов пробега проводится за счёт владельца мотовездехода.

Мы рекомендуем Вам подтвердить проведение осмотра, заверив его выполнение подписью авторизованного дилера Can-Am.

_____ Дата проведение осмотра 10-моточасов

_____ Подпись авторизованного дилера

_____ Название дилера

РЕГЛАМЕНТ КОНТРОЛЬНОГО ОСМОТРА ПОСЛЕ ЗАВЕРШЕНИЯ ПЕРИОДА ОБКАТКИ	ПРОВЕРКА	ЧИСТКА	СМАЗКА	ЗАТЯЖКА	РЕГУЛИРОВКА	ЗАМЕНА
ДВИГАТЕЛЬ						
Моторное масло						X
Сетчатый масляный фильтр		X				
Зазоры клапанов	X				X	
Система выпуска отработавших газов	X					
Состояние уплотнителей	X					
Детали крепления двигателя	X					
СИСТЕМА ОХЛАЖДЕНИЯ						
Крышка радиатора/проверка герметичности системы охлаждения	X					

DS 250 2011.indd 78 22.02.2011 10:40:43

РЕГЛАМЕНТ КОНТРОЛЬНОГО ОСМОТРА ПОСЛЕ ЗАВЕРШЕНИЯ ПЕРИОДА ОБКАТКИ	ПРОВЕРКА	ЧИСТКА	СМАЗКА	ЗАТЯЖКА	РЕГУЛИРОВКА	ЗАМЕНА
СИСТЕМА ПОДАЧИ ТОПЛИВА						
Топливный фильтр	X					
Топливопроводы, соединения и проверка герметичности топливного бака	X					
Рычаг и трос привода дроссельной заслонки	X				X	
Карбюратор					X	
Обогатитель	X					
ЭЛЕКТРООБОРУДОВАНИЕ						
Свеча зажигания	X				X	
Опережение зажигания	X					
Аккумуляторная батарея	X					
Соединительные провода и жгуты проводов	X					
ТРАНСМИССИЯ (CVT)						
Подводящий/отводящий воздуховод вариатора	X	X				
КОРОБКА ПЕРЕДАЧ						
Масло в коробке передач	X					
СИЛОВАЯ ПЕРЕДАЧА						
Приводная цепь и звёздочки	X					
РУЛЕВОЕ УПРАВЛЕНИЕ						
Крепление рулевого колеса	X					
Рулевое управление (колонка, подшипник, и т. д.)	X					
Наконечники рулевых тяг	X					
Регулировка передних колёс	X					
ТОРМОЗНАЯ СИСТЕМА						
Тормозная жидкость	X					
Трос стояночного тормоза	X				X	

РЕГЛАМЕНТ ТЕХНИЧЕСКОГО ОБСЛУЖИВАНИЯ

Техническое обслуживание очень важно для поддержания Вашего мотовездехода в безопасном для эксплуатации состоянии. Должное обслуживание — это обязанность владельца. Выполняйте периодические проверки и следуйте регламенту технического обслуживания.

Регулярное выполнение технического обслуживания мотовездехода не отменяет необходимость проведения осмотра мотовездехода перед поездкой.

⚠ ПРЕДОСТЕРЕЖЕНИЕ

Отказ от должного ухода за мотовездеходом в соответствии с регламентом и процедурами технического обслуживания может сделать его эксплуатацию небезопасной.

РЕГЛАМЕНТ ТЕХНИЧЕСКОГО ОБСЛУЖИВАНИЯ

A: Регулировка
C: Чистка
I: Осмотр
L: Смазка
R: Замена

ДЕТАЛЬ/ОПЕРАЦИЯ	25 МОТОЧАСОВ ИЛИ 500 КМ	50 МОТОЧАСОВ ИЛИ 1000 КМ	100 МОТОЧАСОВ ИЛИ 1 ГОД ИЛИ 2000 КМ ПРОБЕГА	200 МОТОЧАСОВ ИЛИ 2 ГОДА ИЛИ 4000 КМ	ВЫПОЛНЯЕТСЯ	ПРИМЕЧАНИЕ
ДВИГАТЕЛЬ						
Моторное масло		R			Дилер	(1) Выполнять чаще при эксплуатации в условиях повышенной запылённости. См. «ВОЗДУШНЫЙ ФИЛЬТР» в разделе «ТЕХНИЧЕСКОЕ ОБСЛУЖИВАНИЕ».
Сетчатый масляный фильтр		C			Дилер	
Зазоры клапанов			I,A		Дилер	
Воздушный фильтр	I,C(1)		R(1)		Владелец	
Фильтр клапана вентиляции системы выпуска	I,C(1)				Владелец	
Система выпуска отработавших газов			I		Дилер	
Искрогаситель			C		Владелец	
Уплотнения двигателя			I		Дилер	
Элементы крепления двигателя			I		Дилер	
СИСТЕМА ОХЛАЖДЕНИЯ						
Охлаждающая жидкость			I(2)	R	Владелец	(2) Каждые 100 моточасов, проверять концентрацию охлаждающей жидкости
Проверка крышки радиатора/проверка герметичности системы охлаждения				I	Дилер	
КОРОБКА ПЕРЕДАЧ						
Масло коробки передач				R	Владелец/ Дилер	—
ВАРИАТОР (CVT)						
Ремень вариатора			I		Дилер	—
Ведущий и ведомый шкивы вариатора			I,C		Дилер	
Воздуховоды вариатора		I,C			Дилер	

РЕГЛАМЕНТ ТЕХНИЧЕСКОГО ОБСЛУЖИВАНИЯ						
A: Регулировка C: Чистка I: Осмотр L: Смазка R: Замена	25 МОТОЧАСОВ ИЛИ 500 КМ	50 МОТОЧАСОВ ИЛИ 1000 КМ	100 МОТОЧАСОВ ИЛИ 1 ГОД ИЛИ 2000 КМ ПРОБЕГА	200 МОТОЧАСОВ ИЛИ 2 ГОДА ИЛИ 4000 КМ	ВЫПОЛНЯЕТСЯ	
ДЕТАЛЬ/ОПЕРАЦИЯ						**ПРИМЕЧАНИЕ**
СИСТЕМА ПОДАЧИ ТОПЛИВА						
Топливный фильтр			I	R	Дилер	—
Топливопроводы, соединения и проверка герметичности топливного бака			I		Дилер	
Карбюратор			A		Дилер	
Рычаг и трос дроссельной заслонки		I,A,L			Владелец	
Обогатитель			I,A		Владелец	
ЭЛЕКТРООБОРУДОВАНИЕ						
Свеча зажигания(3)			R		Владелец	(3) Проверить межэлектродный зазор свечи зажигания
Момент опережения зажигания		I			Дилер	
Аккумуляторная батарея		I			Владелец/ Дилер	
Проводка, кабели			I		Дилер	
СИЛОВАЯ ПЕРЕДАЧА						
Приводная цепь и звёздочки			I		Владелец	—
КОЛЕСА						
Колёсные подшипники			I		Владелец	—
Гайки/шпильки крепления колеса		I			Владелец	
РУЛЕВОЕ УПРАВЛЕНИЕ						
Элементы крепления руля			I		Дилер	(4) Выполнять чаще при эксплуатации в условиях пыльной, песчаной, снежной или сильно загрязнённой местности.
Рулевое управление (рулевая колонка, подшипники и т. д.)(4)			I		Дилер	
Наконечники рулевых тяг	I				Дилер	
Угол установки передних колёс			I		Дилер	
Шаровые шарниры	I				Дилер	
ПОДВЕСКА						
Маятниковый рычаг			I		Владелец	—
Амортизаторы		I			Владелец	
А-образные рычаги		I			Владелец	

РЕГЛАМЕНТ ТЕХНИЧЕСКОГО ОБСЛУЖИВАНИЯ						
A: Регулировка C: Чистка I: Осмотр L: Смазка R: Замена	25 МОТОЧАСОВ ИЛИ 500 КМ	50 МОТОЧАСОВ ИЛИ 1000 КМ	100 МОТОЧАСОВ ИЛИ 1 ГОД ИЛИ 2000 КМ ПРОБЕГА	200 МОТОЧАСОВ ИЛИ 2 ГОДА ИЛИ 4000 КМ	ВЫПОЛНЯЕТСЯ	
ДЕТАЛЬ/ОПЕРАЦИЯ						**ПРИМЕЧАНИЕ**
ТОРМОЗНАЯ СИСТЕМА						
Тормозная жидкость	I			R(5)	Владелец	(5) Замена тормозной жидкости или любые операции по ремонту тормозной системы должны выполнятся авторизованным дилером Can-Am. (6) Выполнять чаще при эксплуатации в условиях пыльной, песчаной, снежной или сильно загрязнённой местности.
Трос стояночного тормоза(5)	I,A				Владелец	
Накладки тормозных колодок(5)	I(6)				Владелец	
Тормозная система (диски, шланги и т. п.)(5)			I		Владелец	
КОРПУС/РАМА						
Рама			I		Дилер	—
Крепёжные элементы корпуса/рамы		I			Владелец	

ПРОЦЕДУРЫ ТЕХНИЧЕСКОГО ОБСЛУЖИВАНИЯ

В данном разделе приводиться описание основных операций технического обслуживания мотовездехода. Если Вы обладаете достаточными навыками и располагаете соответствующими инструментами и приспособлениями, данные операции можно выполнить самостоятельно. В противном случае обращайтесь к авторизованному дилеру Can-Am.

Выполнение более трудоёмких, требующих применения специальных приспособлений, операций лучше поручить авторизованному дилеру Can-Am.

⚠ ПРЕДОСТЕРЕЖЕНИЕ

Выключите двигатель и следуйте указанным процедурам при выполнении технического обслуживания. Если не следовать указанным сервисным процедурам, можно получить травмы от разогретых или подвижных деталей, поражения электрическим током, химическими веществами или другими опасностями.

⚠ ПРЕДОСТЕРЕЖЕНИЕ

Снятые при разборке мотовездехода такие фиксирующие детали, такие как прижимные лапки, самоблокирующиеся зажимы и др., должны быть заменены новыми.

Воздушный фильтр

Порядок технического обслуживания воздушного фильтра

Как и на других мотовездеходах своевременное обслуживание воздушного фильтра имеет решающее значение для обеспечения высоких эксплуатационных характеристик двигателя и увеличения срока его службы.

Техническое обслуживание топливного фильтра должно осуществляться с учётом условий эксплуатации мотовездехода.

При эксплуатации мотовездехода в перечисленных ниже условиях следует сократить периодичность технического обслуживания воздушного фильтра:

– движение по сухому песку;
– движение по поверхности, покрытой засохшей грязью;
– движение по дорогам с гравийным или аналогичным покрытием.

ПРИМЕЧАНИЕ: Движение в группе, в указанных выше условиях, ещё больше увеличивает необходимость сокращения периодичности технического обслуживания воздушного фильтра.

Снятие воздушного фильтра

ВНИМАНИЕ **Не снимайте воздухозаборник и не изменяйте конструкцию его деталей. Двигатель отрегулирован для работы именно с этими деталями. В противном случае возможно ухудшение эксплуатационных характеристик двигателя и поломка его компонентов.**

Снимите сиденье.

Освободите фиксаторы и снимите крышку корпуса воздушного фильтра.

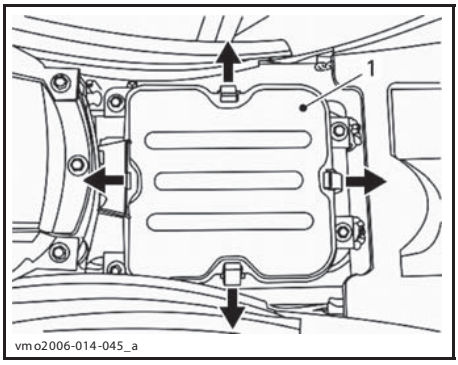

1. Крышка корпуса воздушного фильтра

Отпустив хомут и вывернув винт крепления, снимите воздушный фильтр.

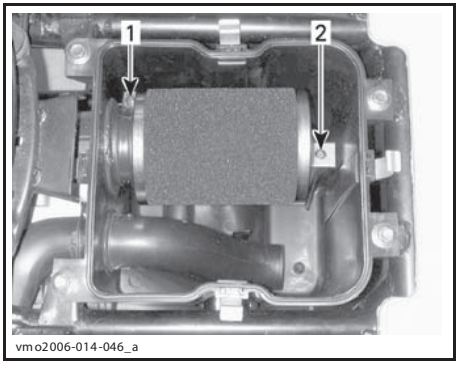

1. Хомут
2. Винт

Чистка воздушного фильтра

1. Нанесите на внутреннюю и наружную поверхности фильтрующего элемента специальный очиститель AIR FILTER CLEANER (P/N 219 700 341).

ОЧИСТИТЕЛЬ AIR FILTER CLEANER (P/N 219 700 341)

ТИПОВОЙ ВАРИАНТ — НАНЕСЕНИЕ ОЧИСТИТЕЛЯ НА ВНУТРЕННЮЮ И НАРУЖНУЮ ПОВЕРХНОСТИ ВОЗДУШНОГО ФИЛЬТРА

2. Выждите 3 минуты.
3. В соответствии с указаниями на упаковке препарата, промойте фильтрующий элемент водопроводной водой.
4. Тщательно просушите фильтрующий элемент.

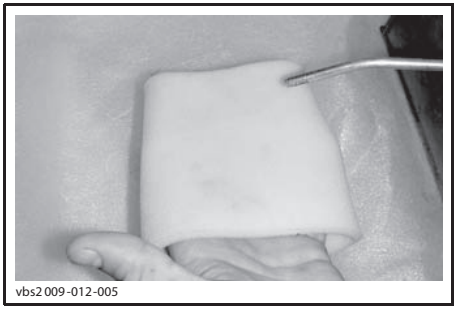

ТИПОВОЙ ВАРИАНТ — СУШКА ФИЛЬТРА

ПРИМЕЧАНИЕ: Если фильтр сильно загрязнён, необходимо повторить приведённые выше операции.

5. Когда фильтр полностью просохнет, нанесите на него специальное масло AIR FILTEROIL (P/N 219 700 340 или аналогичное).

МАСЛО AIR FILTER OIL (P/N 219 700 340)

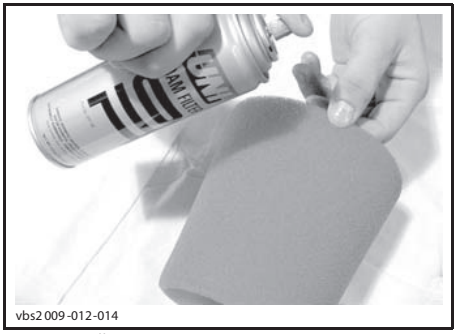

ТИПОВОЙ ВАРИАНТ — НАНЕСЕНИЕ МАСЛА НА ВОЗДУШНЫЙ ФИЛЬТР

ВНИМАНИЕ Несоответствующее техническое обслуживание масляного фильтра и/или не нанесение на него специального масла может стать причиной ухудшения динамических характеристик мотовездехода и возникновения неисправностей двигателя.

Установка воздушного фильтра

Установка воздушного фильтра осуществляется в порядке, обратном порядку снятия.

ПРИМЕЧАНИЕ: Убедитесь, что крышка корпуса воздушного фильтра установлена правильно.

Корпус воздушного фильтра

Слив воды из корпуса воздушного фильтра

ВНИМАНИЕ Не снимайте и не вносите изменения в конструкцию компонентов корпуса воздушного фильтра. Карбюратор двигателя специально отрегулирован для работы именно с этими компонентами. В противном случае может произойти снижение мощности двигателя, а также возникновение неисправностей.

Периодически проверяйте дренажную трубку корпуса воздушного фильтра на наличие жидкости и засоров.

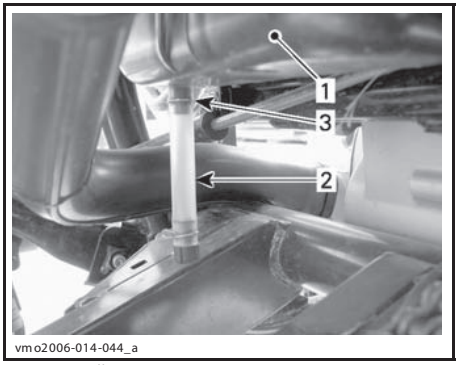

ТИПОВОЙ ВАРИАНТ
1. Корпус воздушного фильтра
2. Дренажная трубка
3. Хомут

При обнаружении жидкости/засоров сожмите и снимите хомут. Отсоедините трубку и очистите её.

ВНИМАНИЕ Если в дренажной трубке обнаружена жидкость или засор, не запускайте двигатель.

При обнаружении жидкости/засоров в дренажной трубке необходимо проверить состояние воздушного фильтра и при необходимости слить воду из корпуса воздушного фильтра или заменить фильтр.

Моторное масло

Рекомендуемое моторное масло

Во время летней эксплуатации пользуйтесь маслом XPS SYNTHETIC BLEND OIL (SUMMER GRADE) (P/N 293 600 121).

Для эксплуатации в зимний период пользуйтесь маслом XPS SYNTHETIC OIL (WINTER GRADE) (P/N 293 600 112).

ПРИМЕЧАНИЕ: Масло XPS специально разработано и протестировано для использования в данных двигателях.

При отсутствии указанного моторного масла XPS пользуйтесь одобренным к применению компанией BRP маслом для четырехтактных двигателей 5W 30, которое классифицируется как SM, SL или SJ согласно требованиям API. Проверяйте наличие этикетки с аббревиатурой API на упаковке моторного масла. Вязкость масла выбирайте в соответствии с приведённой ниже диаграммой.

Диаграмма вязкости моторных масел

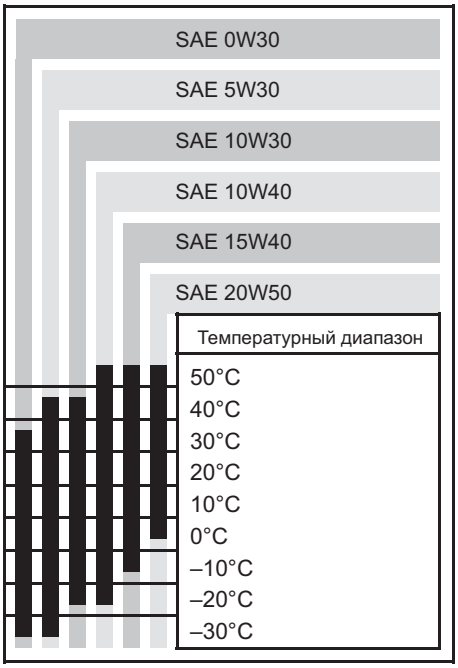

Уровень моторного масла

ВНИМАНИЕ **Периодически проверяйте и, при необходимости, доводите до нормы уровень моторного масла. Не превышайте допустимый уровнь моторного масла. Эксплуатация двигателя с неправильным уровнем масла может стать причиной возникновения серьёзных неисправностей. Вытирайте подтеки масла.**

ПРИМЕЧАНИЕ: Проверяя уровень масла, осматривайте моторного осмотра на наличие следов утечек.

Напоминаем, что в тексте Руководства важная информация выделена следующим образом:

⚠ ПРЕДОСТЕРЕЖЕНИЕ

Текст в рамке содержит инструкции, нарушение которых может привести к авариям, несчастным случаям, травмам или гибели людей.

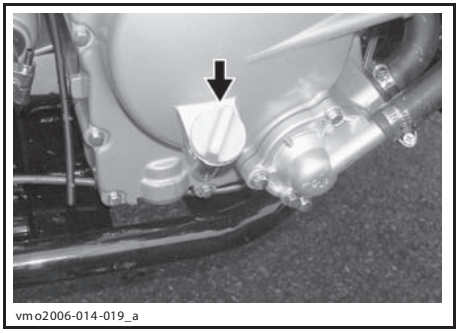

ПРАВАЯ СТОРОНА ДВИГАТЕЛЯ

Установите мотовездеход на ровной горизонтальной площадке, заглушите двигатель и дайте ему остыть, после чего проверьте уровень моторного масла:

1. Выверните масляный щуп, извлеките его вытрите.
2. Установите масляный щуп на место (не заворачивайте).
3. Извлеките масляный щуп и проверьте уровень масла. Уровень масла должен располагаться около верхней метки.

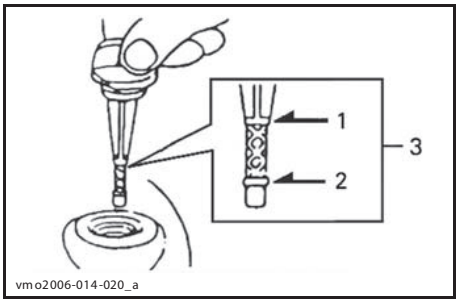

1. *Достаточный уровень масла*
2. *Недостаточный уровень масла (необходимо долить)*
3. *Рабочий диапазон*

Чтобы долить необходимое количество масла, извлеките масляный щуп.

В целях предотвращения разлива масла вставьте в отверстие масляного щупа воронку.

Добавляйте рекомендованное моторное масло небольшими порциями, периодически контролируя его уровень.

Доливайте масло, пока его уровень не достигнет верхней метки на щупе. **Не переливайте масло.**

Установите и надёжно затяните масляный щуп.

Замена моторного масла

Замена масла производится на прогретом двигателе.

⚠ ОСТОРОЖНО Моторное масло может быть очень горячим. Во избежание ожогов не отворачивайте пробку слива масла на горячем двигателе. Дайте маслу остыть до приемлемой температуры.

Убедитесь, что мотовездеход установлен на ровной горизонтальной площадке.

Извлеките масляный щуп.

Очистите поверхности, прилегающие к пробке отверстия для слива масла.

Установите подходящую ёмкость для сбора масла под отверстие для слива моторного масла.

Выверните пробку отверстия для слива моторного масла.

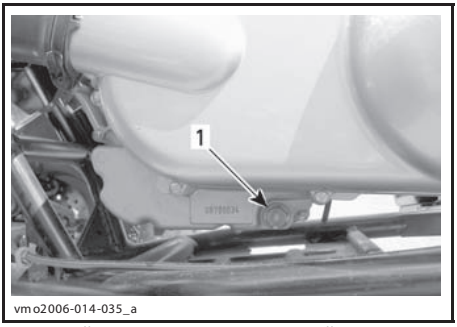

С ЛЕВОЙ СТОРОНЫ ПОД КРЫШКОЙ ВАРИАТОРА
1. *Пробка отверстия для слива моторного масла*

Подождите, пока масло стечёт из отверстия масляного фильтра.

Очистите сетчатый фильтр, см. «*СЕТЧАТЫЙ ФИЛЬТР*».

Очистите, проверьте состояние и, при необходимости, замените прокладку пробки сливного отверстия.

Очистив контактные поверхности двигателя и пробки сливного отверстия, установите её и заверните моментом затяжки (39 ± 3,9) Н•м.

Залейте в двигатель указанное количество рекомендованного моторного масла. Заправочный объём указан в разделе «*ТЕХНИЧЕСКИЕ ХАРАКТЕРИСТИКИ*».

ПРИМЕЧАНИЕ: Заправочный объём моторного масла также указан на масляном щупе.

Запустите двигатель и дайте ему несколько минут поработать на оборотах холостого хода. Убедитесь в отсутствии утечек в местах установки сетчатого фильтра и пробки отверстия для слива масла.

Остановите двигатель. Выждите несколько минут, чтобы мало стекло в картер двигателя, затем проверьте и, при необходимости, доведите уровень масла до нормы.

Утилизируйте слитое масло в соответствии с требованиями действующего законодательства.

Сетчатый фильтр

Чистка сетчатого фильтра

Отверните крышку сетчатого фильтра.

Выждите некоторое время, чтобы масло стекло из отверстия сетчатого фильтра.

Извлеките сетчатый фильтр и пружину.

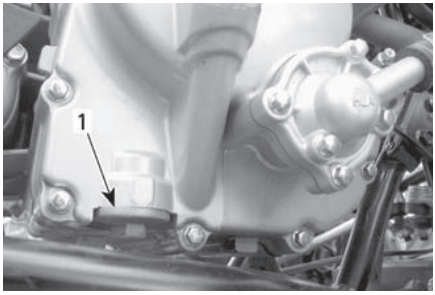

vmo2006-014-036_a

ПРАВАЯ СТОРОНА ДВИГАТЕЛЯ
1. Крышка сетчатого фильтра

Для чистки сетчатого фильтра используйте растворитель. После чистки тщательно просушите сетчатый фильтр, используя сжатый воздух.

⚠ ОСТОРОЖНО Используйте соответствующие средства индивидуальной защиты глаз и кожи. Химические препараты могут стать причиной раздражения кожи и травмы органов зрения.

ПРИМЕЧАНИЕ: Проверьте состояние и, при необходимости, замените уплотнительное кольцо.

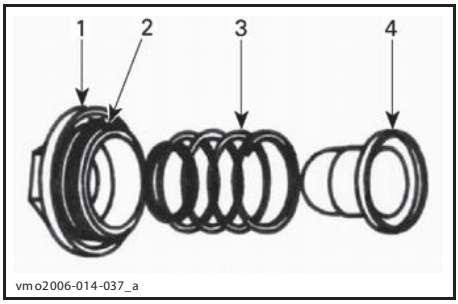

vmo2006-014-037_a

ТИПОВОЙ ВАРИАНТ
1. Крышка
2. Уплотнительное кольцо
3. Пружина
4. Масляный фильтр

Удалите подтеки масла с двигателя.

Установите сетчатый фильтр, пружину и уплотнительное кольцо на место.

Установите крышку сетчатого фильтра и затяните её моментом (15 ± 1,5) Н•м.

Радиатор

Проверка состояния радиатора

Перед каждой поездкой проверяйте область, прилегающую к радиатору, на наличие загрязнений.

Осмотрите пластины радиатора. Они должны быть очищены от грязи, пыли, листьев и другого мусора, препятствующего нормальной работе радиатора.

Чистка радиатора

Вручную удалите мусор с радиатора. Если поблизости есть вода, ополосните радиатор. Если возможно, промойте радиатор струёй воды из садового шланга.

⚠ ОСТОРОЖНО Во избежание ожогов не мойте горячий радиатор вручную — дайте ему остыть.

ВНИМАНИЕ Будьте осторожны в обращении с пластинами радиатора — не пользуйтесь предметами/инструментами, которые могут их повредить. Пластины радиатора сделаны тонкими для более эффективного охлаждения. ПРИ МОЙКЕ ПОДАВАЙТЕ ВОДУ ТОЛЬКО ПОД НИЗКИМ ДАВЛЕНИЕМ.

Если двигатель перегревается даже после чистки радиатора, обратитесь к авторизованному дилеру Can-Am.

Охлаждающая жидкость

Рекомендуемая охлаждающая жидкость

Пользуйтесь этиленгликолевым антифризом, который содержит ингибиторы коррозии и специально предназначен для алюминиевых двигателей внутреннего сгорания.

В систему охлаждения следует заливать предварительно смешанную охлаждающую жидкость BRP PREMIXED COOLANT (P/N 219 700 362) или раствор антифриза в дистиллированной воде (50% дистиллированной воды и 50% антифриза).

Уровень охлаждающей жидкости

Расширительный бачок системы охлаждения располагается под правым передним крылом.

⚠ ПРЕДОСТЕРЕЖЕНИЕ

Проверяйте уровень охлаждающей жидкости, когда двигатель холодный. Не добавляйте охлаждающую жидкость, когда двигатель горячий.

ВНИМАНИЕ Не эксплуатируйте мотовездеход с недостаточным уровнем охлаждающей жидкости в расширительном бачке. Перегрев может стать причиной серьёзных повреждений двигателя.

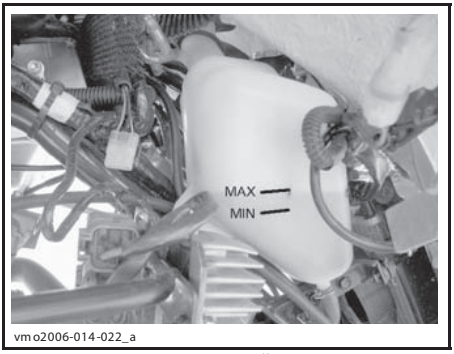

УРОВЕНЬ ОХЛАЖДАЮЩЕЙ ЖИДКОСТИ

Установив мотовездеход на ровной горизонтальной площадке, убедитесь, что уровень охлаждающей жидкости располагается между метками «MIN» и «MAX» расширительного бачка.

ПРИМЕЧАНИЕ: При температуре воздуха ниже 20 °C уровень охлаждающей жидкости в бачке может опускаться незначительно ниже метки «MIN».

Чтобы открыть доступ к бачку с охлаждающей жидкостью, необходимо снять крышку сервисного отсека на переднем крыле.

Для этого возьмитесь за верхнюю часть крышки и вытяните выступ из резиновых втулок.

Движением вниз высвободите нижние выступы из переднего крыла.

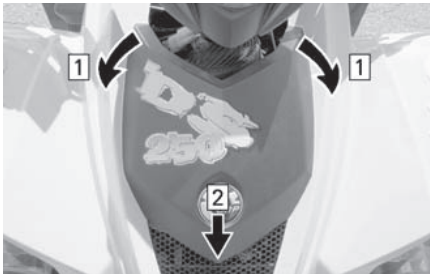

vmo2006-014-015_a

Шаг 1: Вытянуть передний выступ из втулок
Шаг 2: Поднять и снять крышку

При необходимости долейте охлаждающую жидкость до метки «MAX». Пользуйтесь воронкой. **Не переполняйте бачок.**

Установите и затяните пробку заливной горловины бачка.

Установите на место снятую крышку на переднем крыле.

При доливе жидкости в бачок проверьте также уровень жидкости в радиаторе. При необходимости долейте охлаждающую жидкость.

⚠ ПРЕДОСТЕРЕЖЕНИЕ

Во избежание ожогов не отворачивайте крышку радиатора на неостывшем двигателе.

ПРИМЕЧАНИЕ: Частая потребность в доливе охлаждающей жидкости указывает на утечки или повреждение двигателя. Обратитесь к дилеру Can-Am.

Чтобы открыть доступ к радиатору, необходимо снять крышку сервисного отсека на переднем крыле (см. выше).

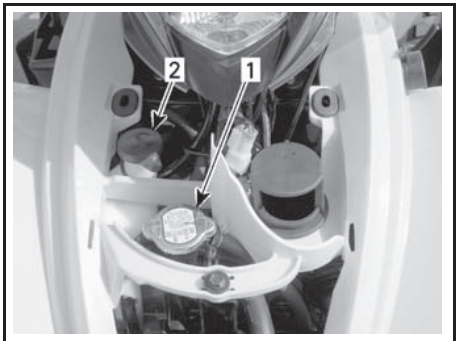

vmo2006-014-031_a

ТИПОВОЙ ВАРИАНТ
1. Крышка радиатора
2. Крышка расширительного бачка

Замена охлаждающей жидкости

⚠ ПРЕДОСТЕРЕЖЕНИЕ

Во избежание ожогов не отворачивайте крышку радиатора и не ослабляйте затяжку пробки слива охлаждающей жидкости на горячем двигателе.

Снимите крышку сервисного отсека с переднего крыла.

Отверните крышку радиатора, вращая её против часовой стрелки.

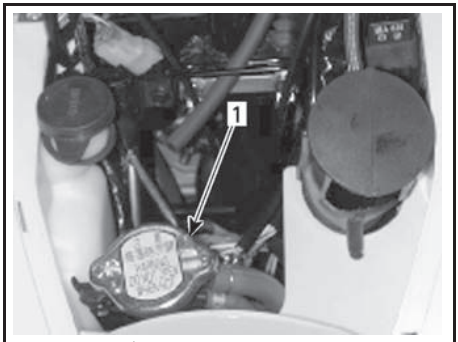

vmo2006-014-031_b

1. Крышка радиатора

Отверните сливную пробку (на правой стороне двигателя) и слейте охлаждающую жидкость в подходящую ёмкость.

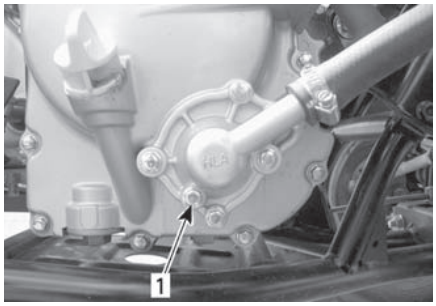

vmo2006-014-040_a

1. Пробка слива охлаждающей жидкости

Отсоедините перепускной шланг, который находится сверху на корпусе термостата.

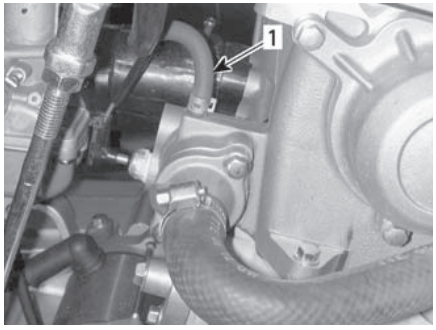

vmo2006-014-041_a

1. Перепускной шланг

Полностью слейте жидкость из системы охлаждения и заверните сливную пробку.

Установите зажим (P/N 529 032 500) на шланге между радиатором и корпусом термостата.

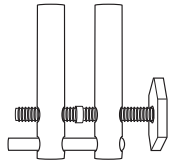

529 032 500

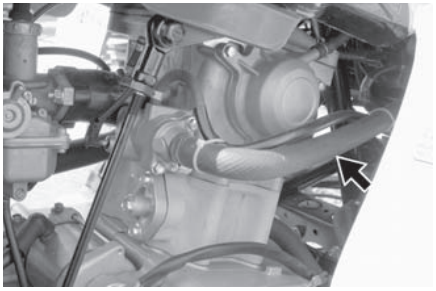

vmo2006-014-043_a

МЕСТО УСТАНОВКИ ЗАЖИМА НА ШЛАНГЕ

Поднимите переднюю часть мотовездехода на небольшую высоту так, чтобы колеса оторвались от земли.

Заливайте охлаждающую жидкость в радиатор, пока она не польётся из отверстия термостата для перепускного шланга.

Установите на место перепускной шланг и снимите зажим.

ПРИМЕЧАНИЕ: Если охлаждающая жидкость не вытекает из отверстия термостата, несколько раз сожмите нижний шланг радиатора — охлаждающая жидкость должна появиться в отверстии термостата.

Долейте в радиатор охлаждающую жидкость.

Проверьте и, при необходимости, доведите до нормы уровень охлаждающей жидкости в расширительном бачке.

Не закрывая крышку радиатора, запустите двигатель и дайте ему поработать на холостом ходу. При необходимости осторожно долейте охлаждающую жидкость.

Подождите, пока двигатель прогреется до нормальной рабочей температуры. Два—три раза нажмите на рычаг дроссельной заслонки. Если требуется, ещё долейте охлаждающую жидкость.

Установите крышку радиатора. Проверьте все соединения на отсутствие утечек. Проверьте уровень охлаждающей жидкости в расширительном бачке.

Установите крышку сервисного отсека на место.

Искрогаситель

Чистка искрогасителя

Регулярно очищайте глушитель от скопившегося нагара.

⚠ ПРЕДОСТЕРЕЖЕНИЕ

Детали системы выхлопа могут быть очень горячими. Дайте остыть двигателю. Наденьте защитные очки и перчатки. Соблюдайте все нормы и правила, принятые по месту эксплуатации мотовездехода.

Установите рычаг переключения передач в положение «F» (передний ход), поставьте машину на стояночный тормоз.

Снимите искрогаситель с глушителя.

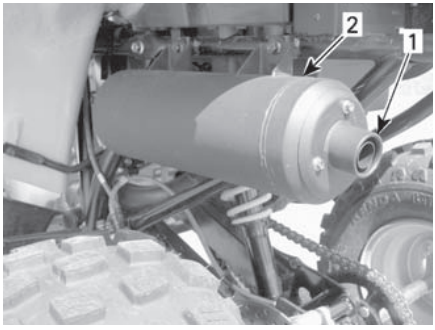

vmo2006-014-042_a

ТИПОВОЙ ВАРИАНТ
1. Снять наконечник глушителя
2. Глушитель

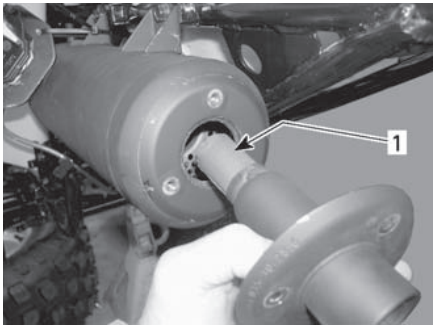

vmo2006-013-006_a

ТИПОВОЙ ВАРИАНТ
1. Искрогаситель

Щёткой очистите искрогаситель от нагара.

ПРИМЕЧАНИЕ: Пользуйтесь мягкой щёткой и действуйте осторожно, чтобы не повредить искрогаситель.

Установите искрогаситель на глушитель.

Клапан вентиляции системы выпуска

Чистка фильтра клапана вентиляции системы выпуска

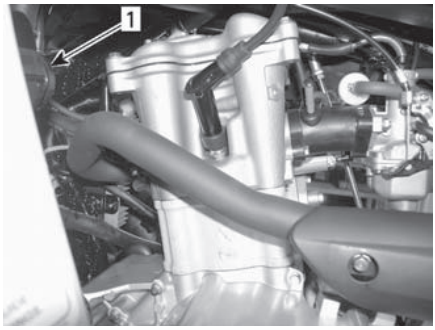

vmo2006-014-066_b

ЛЕВАЯ СТОРОНА ДВИГАТЕЛЯ
1. Клапан вентиляции системы выпуска

Отсоединить трубки от клапана вентиляции системы выпуска.

Снять клапан вентиляции системы выпуска с опоры.

Чтобы открыть корпус клапана, поверните одну половину относительно другой против часовой стрелки.

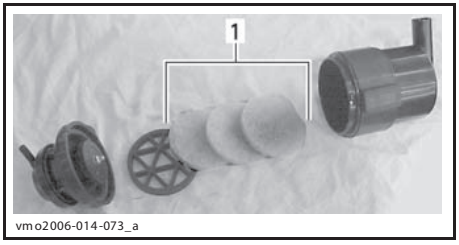

1. Фильтр

Налейте в подходящую ёмкость моющий раствор AIR FILTER CLEANER (P/N 219 700 341) и погрузите в него фильтры.

Пока фильтры отмокают в моющем растворе, очистите внутреннюю полость воздушного клапана.

Тщательно промойте фильтры в тёплой воде, чтобы полностью удалить моющий раствор.

ПРИМЕЧАНИЕ: Если фильтры не удалось очистить в результате этой процедуры, их необходимо заменить.

Тщательно просушите фильтры.

Снятые компоненты клапана установите в порядке, обратном снятию.

Ремень вариатора

Для проверки состояния или замены ремня вариатора обращайтесь к авторизованному дилеру Can-Am.

Кожух вариатора

Удаление воды из вариатора

Если имеются признаки того, что в кожухе вариатора скопилась вода, отсоедините дренажную трубку и слейте воду.

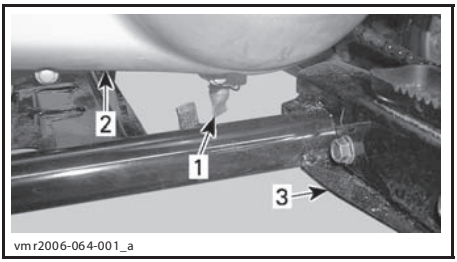

1. Дренажная трубка кожуха CVT
2. Кожух CVT
3. Левая подножка

Коробка передач

Масло, рекомендуемое для использования в коробке передач

Используйте 800 мл масла XPS CHAINCASE OIL (P/N 415 129 500) или аналогичного SAE 75W 90.

ВНИМАНИЕ Не пользуйтесь нерекомендованными сортами масел. Не смешивайте разные сорта масел.

Уровень масла в коробке передач

Возможность проверки уровня масла в коробке передач не предусмотрена.

Единственная возможность убедиться, что в коробке передач находится необходимое количество масла, заключается в том, чтобы полностью слить масло из коробки передач и залить рекомендованное количество масла. См. «*ЗАМЕНА МАСЛА В КОРОБКЕ ПЕРЕДАЧ*».

Напоминаем, что в тексте Руководства важная информация выделена следующим образом:

⚠ ПРЕДОСТЕРЕЖЕНИЕ

Текст в рамке содержит инструкции, нарушение которых может привести к авариям, несчастным случаям, травмам или гибели людей.

Замена масла в коробке передач

Установите мотовездеход на ровной горизонтальной площадке.

Снимите кожух приводной цепи.

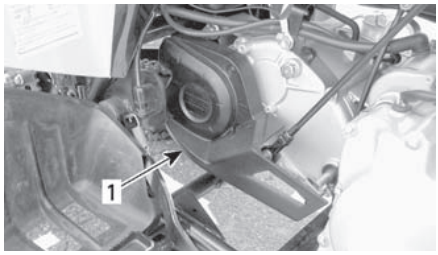

vmo2006-014-038_a

1. Кожух приводной цепи

Очистите поверхности, прилегающие к пробкам отверстий для слива и залива масла в коробку передач.

Выверните пробку отверстия для залива масла в коробку передач.

Установите под отверстие для слива масла подходящую ёмкость и выверните пробку.

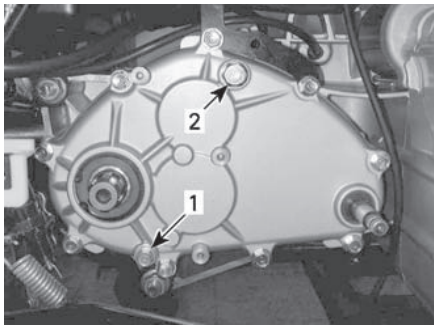

vmo2006-014-039_a

1. Пробка сливного отверстия коробки передач
2. Пробка заливного отверстия коробки передач

ПРИМЕЧАНИЕ: Поставьте под левую подножку домкрат и наклоните мотовездеход на правый борт, чтобы полностью слить масло из коробки передач.

Закончив слив масла, заверните сливную пробку моментом затяжки (9 ± 0,9) Н•м и верните мотовездеход в нормальное положение.

ВНИМАНИЕ На данном мотовездеходе отсутствует щуп для проверки уровня масла в коробке передач. Прежде чем залить в коробку передач указанное количество рекомендованного масла, убедитесь, что в коробке отсутствует масло.

Залейте в коробку передач 800 мл масла для цепных передач XPS CHAINCASE OIL (P/N 415 129 500).

ПРИМЕЧАНИЕ: Требуемое количество масла указано также на крышке картера коробки передач.

ВНИМАНИЕ Не пользуйтесь нерекомендованными сортами масел, не смешивайте разносортные масла.

Заверните заливную пробку и затяните моментом затяжки (39 ± 3,9) Н•м.

Трос привода дроссельной заслонки

Проверка состояния троса дроссельной заслонки

Осмотрите трос дроссельной заслонки на наличие чрезмерного износа, перегибов или расплетания. Убедитесь, что трос перемещается свободно.

⚠ ПРЕДОСТЕРЕЖЕНИЕ

При обнаружении признаков износа, расплетания или других повреждений трос дроссельной заслонки необходимо заменить.

Смазка троса привода дроссельной заслонки

Трос дроссельной заслонки необходимо смазывать силиконовой смазкой для тросов CABLE LUBRICANT (P/N 293 600 041) или иной смазкой, аналогичной по своим смазывающим свойствам.

⚠ ПРЕДОСТЕРЕЖЕНИЕ

Пользуйтесь смазкой на силиконовой основе. Применение других смазок может ухудшить работу рычажно-тросового механизма управления дроссельной заслонкой.

Откройте кожух рычага дроссельной заслонки.

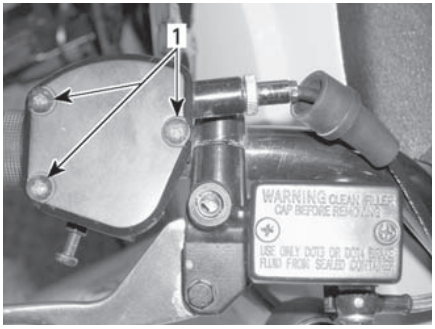

vmo2006-014-051_a

1. Выверните эти винты

Сдвиньте резиновый защитный чехол, чтобы стала видна регулировочная муфта троса.

Отверните контргайку на регулировочной муфте троса дроссельной заслонки и затем вверните регулятор, чтобы ослабить натяжение троса.

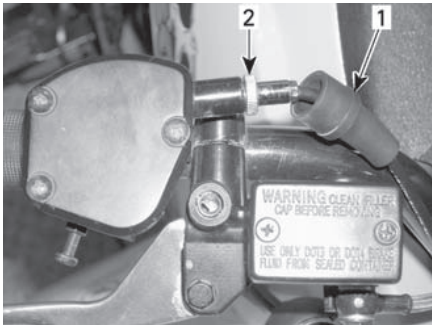

vmo2006-014-051_b

1. Резиновый чехол троса
2. Регулировочная муфта троса

Выведите трос из кожуха рычага.

ПРИМЕЧАНИЕ: Выведите конец троса из разреза скобы.

Снимите крышку с верха карбюратора.

Отложите крышку в сторону, подальше от корпуса карбюратора, и подложите под неё ветошь, чтобы собрать излишки смазки.

Установите на трос маслёнку (P/N 529 035 738).

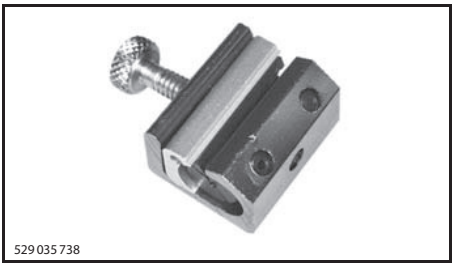

529 035 738

Вставьте носик баллона со смазкой в отверстие маслёнки.

⚠ ОСТОРОЖНО Во время смазки троса надевайте защитные очки и перчатки.

ПРИМЕЧАНИЕ: Во избежание разбрызгивания масла оберните маслёнку ветошью.

Вводите смазку, пока она не покажется на конце троса со стороны карбюратора.

Оставьте трос в подвешенном состоянии на 15 минут — за это время смазка должна заполнить весь трос.

Поставьте на место крышку карбюратора.

Установите и отрегулируйте трос.

Регулировка троса дроссельной заслонки

Проверьте и, при необходимости, отрегулируйте свободный ход рычага дроссельной заслонки.

ПРИМЕЧАНИЕ: Если правильная регулировка недостижима, обращайтесь к авторизованному дилеру Can-Am.

Свободный ход рычага дроссельной заслонки должен составлять 1—3 мм.

ПРИМЕЧАНИЕ: Свободный ход измеряется от конца рычага дросселя.

Сдвиньте резиновый защитный чехол, чтобы стала видна регулировочная муфта троса.

Ослабьте контргайку. Вращая регулировочную муфту, отрегулируйте свободный ход рычага дросселя.

Затяните контргайку, поставьте на место защитный чехол.

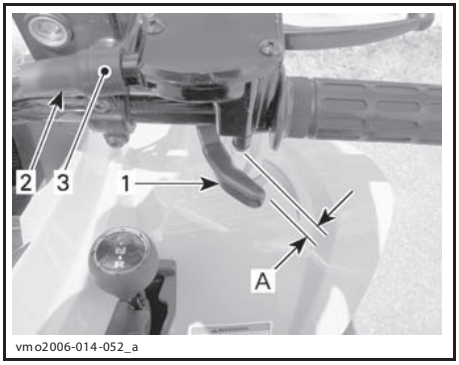

РЕГУЛИРОВКА СВОБОДНОГО ХОДА РЫЧАГА ДРОССЕЛЬНОЙ ЗАСЛОНКИ
1. Рычаг дроссельной заслонки
2. Защитный чехол
3. Регулировочная муфта троса
A = 1...3 мм

Рычаг переключения передач установите в положение «N» (НЕЙТРАЛЬ) и запустите двигатель.

Чтобы проверить регулировку троса, поверните руль до упора вправо, а затем влево. Если обороты двигателя при этом увеличиваются, то свободный ход рычага дросселя требуется отрегулировать заново.

Убедитесь, что трос дроссельной заслонки правильно проложен и не цепляется за компоненты мотовездехода при повороте руля.

Свеча зажигания

Снятие свечи зажигания

⚠ ОСТОРОЖНО Во время работы со сжатым воздухом надевайте защитные очки.

Отсоедините наконечник высоковольтного провода от свечи зажигания.

Отвертите свечу зажигания на один оборот.

Очистите свечу, зажигания и головку блока цилиндров (если есть возможность, делайте это с помощью сжатого воздуха).

Выверните свечу зажигания полностью и извлеките её.

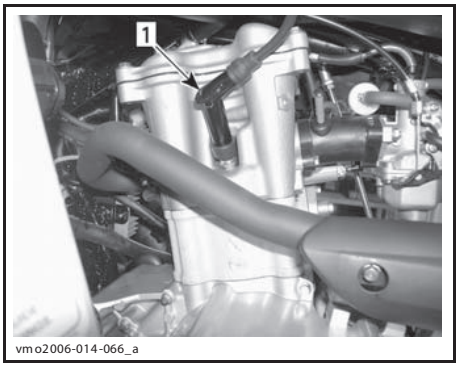

ЛЕВАЯ СТОРОНА ДВИГАТЕЛЯ
1. Свеча зажигания

Установка свечи зажигания

Перед установкой свечи зажигания ещё раз проверьте, хорошо ли очищены контактные поверхности от грязи и нагара.

С помощью щупов для регулирования зазоров отрегулируйте искровой зазор, который должен быть равен 0,8 мм.

Нанесите смазку, предохраняющую от заедания, на резьбовую часть свечи зажигания.

Вверните свечу зажигания рукой, затем подтяните её динамометрическим торцевым ключом.

Момент затяжки свечи зажигания (11±1,1) Н•м.

Аккумуляторная батарея

Чтобы получить доступ к аккумуляторной батарее, снимите сиденье.

Обслуживание аккумуляторной батареи

⚠ ОСТОРОЖНО Не заряжайте аккумуляторную батарею на борту мотовездехода.

На этих моделях мотовездеходов используются аккумуляторные батареи VRLA (свинцово-кислотные батареи с клапанным регулированием). Аккумуляторы этого типа — необслуживаемые, долив дистиллированной воды в процессе эксплуатации не требуется.

ВНИМАНИЕ Никогда не снимайте герметичную крышку аккумуляторной батареи.

Осмотр аккумуляторной батареи

Осмотрите выводы аккумуляторной батареи на наличие загрязнений, убедитесь, что клеммы надёжно затянуты.

Осмотрите опору аккумуляторной батареи.

Снятие аккумуляторной батареи

ВНИМАНИЕ Не нарушайте порядок отсоединения проводов: сначала отсоединяется ЧЁРНЫЙ (–) провод.

Отсоедините ЧЁРНЫЙ провод отрицательного полюса (–) батареи.

Отсоедините КРАСНЫЙ положительный провод (+).

Отстегните ремень крепления.

Снимите аккумуляторную батарею с мотовездехода.

Чистка аккумуляторной батареи

Очистите корпус, провода и клеммы аккумуляторной батареи раствором питьевой соды в воде.

Удалите следы коррозии с клемм проводов и выводов батареи жёсткой проволочной щёткой. Верх батареи очистите мягкой щёткой, смоченной в мыльном растворе или в растворе питьевой соды.

Нанесите диэлектрическую смазку DIELECTRIC GREASE (P/N 293 550 004) или аналогичную на выводы аккумуляторной батареи.

Установка аккумуляторной батареи

Установите аккумуляторную батарею на мотовездеход.

ВНИМАНИЕ Подсоедините сначала КРАСНЫЙ (+), а затем ЧЁРНЫЙ (–) провода.

Предохранители

В качестве защитных элементов электрооборудования мотовездеходов используются предохранители.

Перегоревший перегорел необходимо заменить предохранителем такого же номинала.

ВНИМАНИЕ Не пользуйтесь предохранителями, рассчитанными на больший ток, — это может привести к серьёзным повреждениям.

Предохранители располагаются в сервисном отсеке под сиденьем. Для получения доступа к блоку предохранителей необходимо снять сиденье.

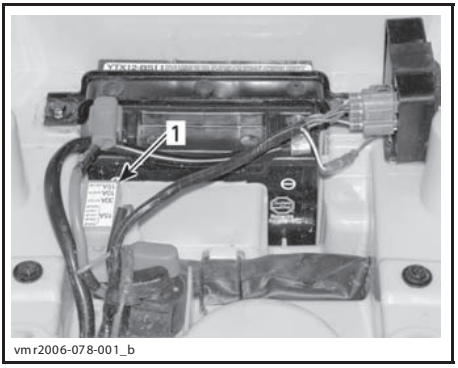

1. Блок предохранителей

Чтобы извлечь предохранитель, необходимо открыть крышку блока предохранителей. Проверьте, не перегорела ли нить предохранителя.

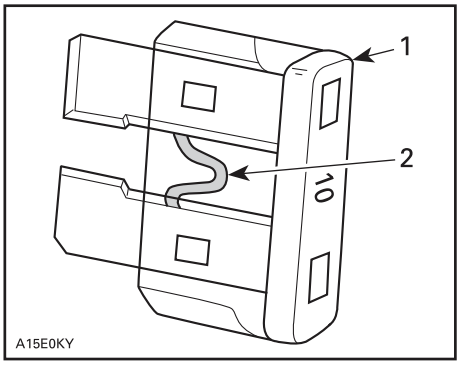

1. Предохранитель
2. Нить

ПРИМЕЧАНИЕ: Номиналы предохранителей и защищаемые ими цепи указаны на крышке блока предохранителей.

Осветительные приборы

⚠ ОСТОРОЖНО Прежде чем приступить к замене лампы, установите ключ в замке зажигания в положение «OFF».

После замены лампы проверьте работоспособность прибора.

Замена лампы фары

ВНИМАНИЕ Не прикасайтесь пальцами к колбе галогенной лампы, так как это сокращает срок её службы. Оставленные на лампе следы пальцев сотрите изопропиловым спиртом, который не образует плёнки на её поверхности.

ПРИМЕЧАНИЕ: Для наглядности корпус фары на приведенных ниже иллюстрациях снят с мотовездехода.

Замена лампы в фаре осуществляется в следующей последовательности.

Убедитесь, что ключ в замке зажигания находится в положении «OFF».

Снимите с корпуса фары защитный резиновый чехол.

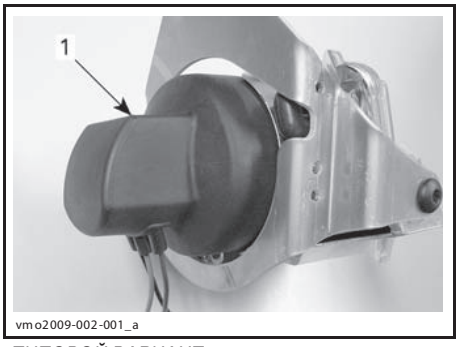

ТИПОВОЙ ВАРИАНТ
1. Защитный резиновый чехол

Отсоедините от лампы электрический разъём.

Нажмите концы фиксатора вперёд и разведите их в стороны.

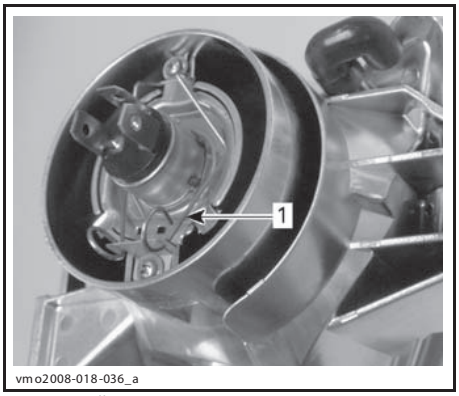

ТИПОВОЙ ВАРИАНТ
1. Фиксатор

Подняв и удерживая фиксатор, извлеките лампу.

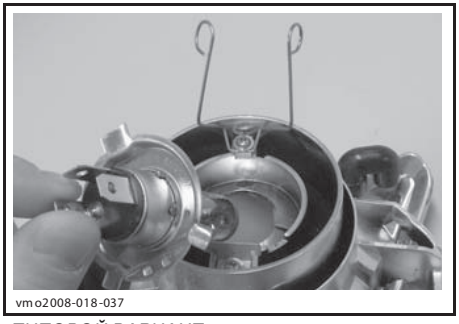

ТИПОВОЙ ВАРИАНТ

Установите новую лампу, не касайтесь её стекла пальцами.

После замены лампы проверьте функционирование соответствующего прибора освещения.

Сборка осуществляется в порядке, обратном снятию.

Регулировка головной оптики

Регулировка головной оптики осуществляется в следующей последовательности.

Отпустите оба указанных на рисунке болта, но не выворачивайте их.

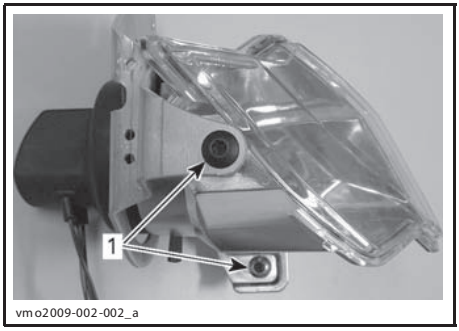

1. Отпустите указанные болты

Рукой измените положение корпуса фары.

Отрегулируйте обе фары одинаково.

Когда фары будут отрегулированы, затяните болты.

Замена лампы заднего фонаря

Убедитесь, что ключ в замке зажигания находится в положении «OFF».

Выверните винты крепления рассеивателя и снимите его.

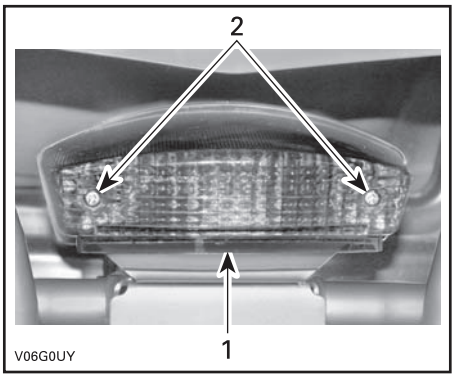

1. Рассеиватель
2. Винты

Чтобы извлечь лампу, нажмите на неё и поверните против часовой стрелки.

Установите новую лампу, нажав на неё и повернув по часовой стрелке.

После замены лампы проверьте функционирование соответствующего прибора освещения.

Установите рассеиватель на место.

Приводная цепь и звёздочки

ВНИМАНИЕ Перед каждой поездкой необходимо проверять регулировку и смазку приводной цепи.

⚠ ОСТОРОЖНО Прежде чем приступить к регулировке и смазке приводной цепи, убедитесь, что ключ в замке зажигания находится в положении «OFF», а стояночный тормоз включён.

ВНИМАНИЕ Эксплуатация мотовездехода с ослабленной или чрезмерно натянутой приводной цепью может привести к серьёзным поломкам деталей силовой передачи.

Проверка состояния приводной цепи и звёздочек

В конструкции данной модели мотовездехода применены постоянно смазываемые пальцы и ролики с кольцевым уплотнением. Перед каждой поездкой обязательно проверяйте состояние приводной цепи.

Проверьте и при необходимости отрегулируйте провисание цепи.

Проверьте состояние кольцевых уплотнений, убедитесь в наличии всех роликов.

Проверьте ось звёздочки и звёздочку на наличие деформаций, чрезмерного износа или других повреждений.

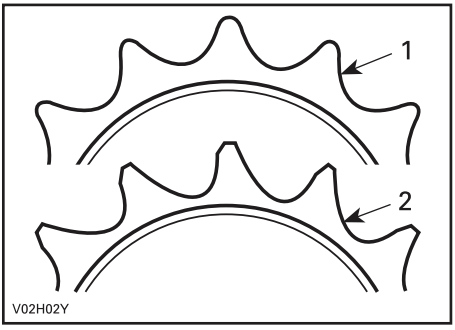

1. Исправное состояние
2. Заменить

ВНИМАНИЕ В целях предотвращения интенсивного износа заменяйте цепь и звёздочки одновременно. При установке звёздочки двигателя используйте новое стопорное кольцо.

Смазка и чистка приводной цепи

ВНИМАНИЕ Не мойте цепь струёй воды, подаваемой под высоким давлением, или бензином, так как в результате может быть повреждено кольцевое уплотнение, что приведёт к преждевременному износу приводной цепи.

Боковые поверхности цепи протирайте чистой сухой ветошью.

ПРИМЕЧАНИЕ: Не чистите приводную цепь щёткой.

Пользуйтесь только смазкой, рекомендованной для цепей с кольцевым уплотнением. Многие имеющиеся в продаже смазки для приводных цепей содержат в своём составе растворители, которые могут повредить кольцевое уплотнение.

Регулировка натяжения приводной цепи

ПРИМЕЧАНИЕ: Регулировка натяжения цепи производится, когда водитель сидит на мотовездеходе.

Установите мотовездеход на ровной горизонтальной площадке и переведите рычаг переключения передач в положение «N» (НЕЙТРАЛЬ).

Ослабьте стопорные болты натяжителя цепи.

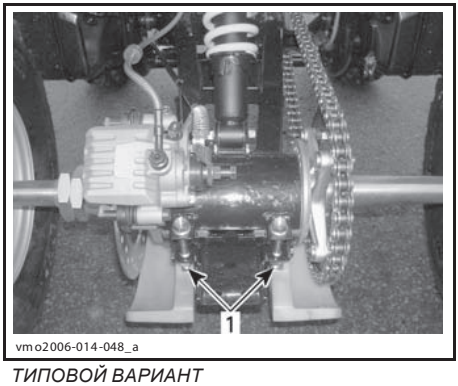

ТИПОВОЙ ВАРИАНТ
1. Стопорные болты натяжителя цепи

Ослабьте и болт опоры суппорта.

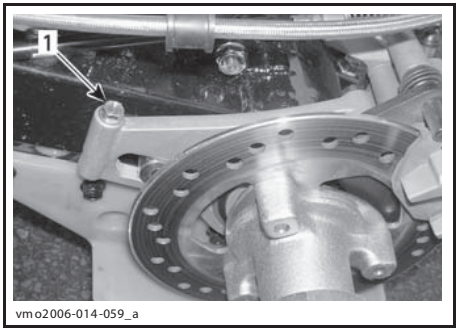

1. Болт опоры суппорта

Через ступицу звёздочки вставьте фиксатор регулировочного устройства в натяжитель цепи.

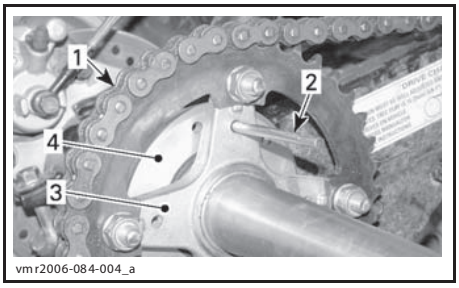

1. Приводная цепь
2. Фиксатор регулировочного устройства
3. Ступица звёздочки
4. Натяжитель цепи

Проверьте провисание цепи. Для этого медленно подайте мотовездеход вперёд или назад.

Провисание верха цепи должно находиться в диапазоне от 15 до 25 мм.

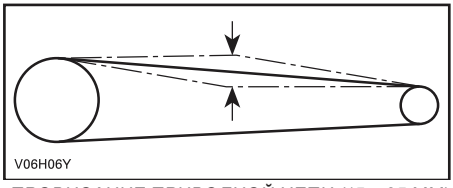

ПРОВИСАНИЕ ПРИВОДНОЙ ЦЕПИ (15—25 ММ)

Затяните стопорные болты натяжителя цепи моментом затяжки (62 ± 6) Н•м и болт опоры суппорта — моментом затяжки (12 ± 1,2) Н•м.

ВНИМАНИЕ Эксплуатация мотовездехода с ослабленной или чрезмерно натянутой приводной цепью может привести к серьёзным поломкам деталей силовой передачи.

Проверьте провисание несколько раз на разных участках цепи. При необходимости повторите регулировку.

Колеса и шины

Давление воздуха в шинах

⚠ ПРЕДОСТЕРЕЖЕНИЕ

Давление в шинах сильно влияет на управляемость и устойчивость мотовездехода. Пониженное давление может привести к проскальзыванию шины на ободе, а повышенное — к разрыву шины. Постоянно поддерживайте рекомендуемое давление воздуха в шинах. Мотовездеход оснащён шинами низкого давления, поэтому Вы можете пользоваться ручным насосом.

Давление проверяется в **«холодных»** шинах мотовездехода. Давление воздуха в шинах зависит от температуры воздуха и высоты местности над уровнем моря. При изменении любого из этих условий проверьте давление в шинах.

Манометр входит в комплект возимого инструмента.

ДАВЛЕНИЕ ВОЗДУХА В ШИНАХ, кПа		
	ПЕРЕДНИЕ/ЗАДНИЕ	
До 150 кг	Макс.	34
	Мин.	26

Шины специально спроектированы для внедорожных условий, тем не менее, их можно случайно проколоть. Рекомендуем возить с собой насос и комплект для ремонта шин.

Проверка состояния колёс и шин

Проверьте отсутствие повреждений и износа шин. Замените неисправные шины.

Не меняйте шины местами. Передние и задние шины имеют разные размеры. Шины имеют направленный рисунок протектора — их следует устанавливать в соответствии с направлением вращения.

Периодически отворачивайте гайки крепления колеса и наносите противозадирную смазку на резьбовую часть шпилек, в дальнейшем это позволит облегчить отворачивание гаек.

Особенно важно придерживаться данной рекомендации при эксплуатации мотовездехода в грязи или на морском побережье. Отворачивайте гайки по одной, смазывайте и затягивайте моментом (50 ± 5) Н•м.

Снятие и установка колёс

Ослабьте колёсные гайки, поднимите мотовездеход.

Установите мотовездеход на опору.

Отверните гайки, снимите колесо.

При установке колёс рекомендуем нанести на резьбу противозадирочную смазку. Подтяните гайки в перекрестной последовательности. Окончательно затяните гайки моментом затяжки (50±5) Н•м.

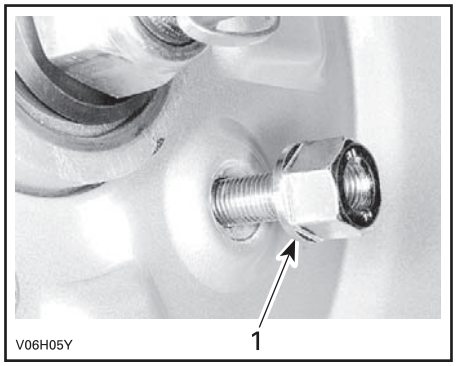

ТИПОВОЙ ВАРИАНТ
1. Конусная часть гайки

МОМЕНТ ЗАТЯЖКИ ГАЕК КРЕПЛЕНИЯ КОЛЕСА, Н•м	
ПЕРЕДНИЕ И ЗАДНИЕ	50 ± 5

ВНИМАНИЕ Во избежание повреждения колёсных дисков пользуйтесь только рекомендованными колёсными гайками.

Колёсные подшипники

Проверка состояния колесных подшипников

Взявшись за верхнюю часть, покачайте в разные стороны колесо; посмотрите, есть ли люфт. При обнаружении люфта обратитесь к дилеру Can-Am.

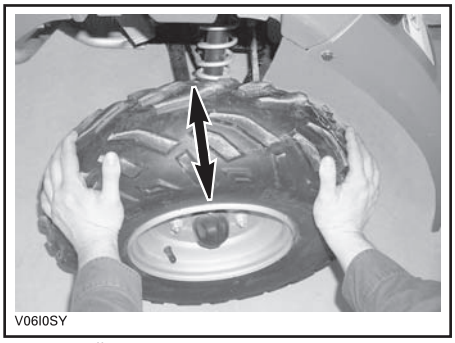

ТИПОВОЙ ВАРИАНТ

Подвеска

Смазка подвески

Маятниковый рычаг

Нанесите смазку на точки вращения маятникового рычага. Используйте синтетическую смазку SUSPENSION GREASE (P/N 293 550 033) или эквивалентную по своим смазывающим свойствам.

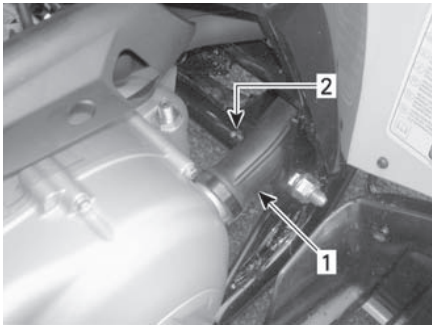

vmo2006-014-061_a

ЛЕВАЯ СТОРОНА МОТОВЕЗДЕХОДА
1. Воздуховод вариатора
2. Пресс-маслёнка

Проверка состояния подвески

Амортизаторы

Проверьте отсутствие утечек масла из амортизаторов и затяжку крепёжных элементов. При необходимости обратитесь к дилеру Can-Am.

Маятниковый рычаг

Проверьте рычаг на отсутствие деформаций, трещин и изгиба. При необходимости обратитесь к дилеру Can-Am.

А-образные рычаги

Проверьте А-образные рычаги на отсутствие трещин, изгиба и других дефектов. При необходимости обратитесь к дилеру Can-Am.

Тормозная система

⚠ ПРЕДОСТЕРЕЖЕНИЕ

Новые тормоза не будут функционировать с максимальной эффективностью, пока полностью не завершится их приработка. Эффективность тормозной системы может быть снижена, соблюдайте максимальную осторожность.

Рекомендуемая тормозная жидкость

Рекомендуем пользоваться только тормозной жидкостью, отвечающей требованиям спецификации DOT 4.

ВНИМАНИЕ **Во избежание серьёзных поломок тормозной системы не пользуйтесь нерекомендованными жидкостями и смесями разносортных жидкостей.**

Уровень тормозной жидкости

Установив мотовездеход на горизонтальной площадке, проверьте уровень тормозной жидкости: он должен находиться выше метки «MIN».

При необходимости долейте тормозную жидкость. **Не переполняйте бачок.**

Прежде чем отворачивать крышку, очистите ее.

ВНИМАНИЕ **Доливайте тормозную жидкость DOT 4 только из новой, запечатанной упаковки. Не пользуйтесь тормозной жидкостью, если она хранилась в незапечатанной ёмкости.**

ПРИМЕЧАНИЕ: Низкий уровень тормозной жидкости может указывать на утечку или износ тормозных колодок. Обратитесь к дилеру Can-Am.

Бачок тормозной жидкости на руле

Установите руль прямо, чтобы бачок расположился горизонтально. Проверьте уровень жидкости в бачке. Бачок считается заполненным, если уровень доходит до верхней границы смотрового окна.

Осмотрите чехол на рычаге. Чехол не должен иметь трещин и потертостей и других повреждений. При необходимости замените чехол.

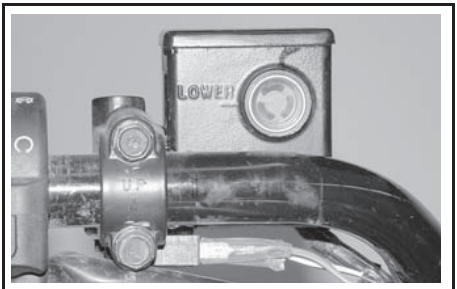

vmr2006-085-004

ТИПОВОЙ ВАРИАНТ — БАЧОК ТОРМОЗНОЙ ЖИДКОСТИ ЗАДНЕГО ТОРМОЗА, НА РУЛЕ СЛЕВА

Бачок тормозной жидкости задних тормозов

Установите мотовездеход на горизонтальной площадке. Проверьте уровень тормозной жидкости: он должен находиться между метками «MIN» и «MAX».

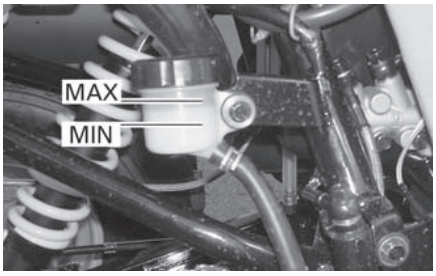

vmo2006-014-032

ПОД ПРАВЫМ ЗАДНИМ КРЫЛОМ

Замена тормозной жидкости

⚠ ПРЕДОСТЕРЕЖЕНИЕ

Замена тормозной жидкости должна выполняться авторизованным дилером Can-Am.

Проверка состояния тормозной системы

Тормозная система имеет гидравлический привод, который не требует регулировок.

В целях поддержания тормозной системы в рабочем состоянии необходимо регулярно проверять:

– уровень тормозной жидкости;
– тормозную систему на отсутствие утечек тормозной жидкости;
– детали тормозов на отсутствие загрязнения;
– пружинящее действие рычагов и педалей;
– тормозные диски на отсутствие износа и повреждений поверхности;
– тормозные накладки на отсутствие износа, повреждений и ослабление крепления.

ПРЕДЕЛЬНЫЕ НОРМЫ ИЗНОСА, мм	
Толщина тормозных накладок	2
Толщина тормозных дисков	2
Максимальное коробление дисков	0,15

При любых неполадках тормозной системы обращайтесь к авторизованному дилеру Can-Am.

⚠ ПРЕДОСТЕРЕЖЕНИЕ

Техническое обслуживание и ремонт тормозной системы должны выполняться авторизованным дилером Can-Am.

Рама

Крепёжные детали шасси

Проверьте затяжку крепёжных элементов мотовездехода. Подтяните, если требуется.

УХОД ЗА МОТОВЕЗДЕХОДОМ

Заключительные операции после поездки

При эксплуатации в солевой атмосфере (побережье, пляж, погрузка/разгрузка лодок) ежедневное мытье мотовездехода пресной водой является обязательным. Настоятельно рекомендуется смазать металлические части. Используйте смазку XPS LUBE (P/N 293 600 016) или аналогичную. Это необходимо делать в конце каждого дня эксплуатации мотовездехода.

После езды по грязи вымойте мотовездеход, очистите фары и задний фонарь.

ВНИМАНИЕ Не мойте мотовездеход сильной струёй воды. НАПОР ВОДЫ ДОЛЖЕН БЫТЬ ПРИБЛИЗИТЕЛЬНО ТАКИМ, КАК В САДОВОМ ШЛАНГЕ. Струя воды, подаваемой под сильным давлением, может повредить электропроводку и нанести механические повреждения деталям мотовездехода.

Чистка и защитная обработка мотовездехода

Не мойте мотовездеход струёй из шланга под сильным давлением — это может привести к повреждению электрических и механических систем. **РАЗРЕШАЕТСЯ ПОЛЬЗОВАТЬСЯ САДОВЫМ ШЛАНГОМ С НЕБОЛЬШИМ НАПОРОМ ВОДЫ.**

Царапины на окрашенных деталях следует покрасить во избежание коррозии.

Если требуется, вымойте корпус мотовездехода горячей водой с мылом (используйте только мягкие моющие вещества). Нанесите неабразивную полировальную пасту.

ВНИМАНИЕ Запрещается использовать агрессивные моющие средства, растворители, обезжириватели, ацетон и пр. для чистки пластмассовых поверхностей.

Напоминаем, что в тексте Руководства важная информация выделена следующим образом:

⚠ ПРЕДОСТЕРЕЖЕНИЕ

Текст в рамке содержит инструкции, нарушение которых может привести к авариям, несчастным случаям, травмам или гибели людей.

ХРАНЕНИЕ И ПРЕДСЕЗОННАЯ ПОДГОТОВКА

⚠ ПРЕДОСТЕРЕЖЕНИЕ

Состояние топливной системы проверьте в мастерской авторизованного дилера Can-Am. См. «*РЕГЛАМЕНТ ТЕХНИЧЕСКОГО ОБСЛУЖИВАНИЯ*».

Проведите консервацию мотовездехода, если Вы не собираетесь пользоваться им в течение длительного времени (более 4 месяцев).

С этой целью обратитесь к авторизованному дилеру Can-Am.

Мотовездеход, снимаемый с хранения, должен быть надлежащим образом подготовлен к предстоящей эксплуатации. Обратитесь за помощью к авторизованному дилеру Can-Am.

DS 250 2011.indd 106 22.02.2011 10:40:45

ТЕХНИЧЕСКАЯ ИНФОРМАЦИЯ

ИДЕНТИФИКАЦИОННЫЕ НОМЕРА МОТОВЕЗДЕХОДА

Основные сборочные единицы мотовездехода (двигатель и рама) имеют индивидуальные заводские номера. Эти номера могут потребоваться в гарантийных случаях или для идентификации мотовездехода в случае его кражи. Кроме того, идентификационные номера необходимы дилеру Can-Am для оформления гарантийной заявки и прочей документации. Гарантийные обязательства компании BRP аннулируются, если заводские номера двигателя (EIN) или транспортного средства (VIN) удалены или искажены каким-либо образом. Мы настоятельно рекомендуем записать все идентификационные номера Вашего мотовездехода и передать их в страховую компанию.

Расположение идентификационного номера транспортного средства

ТИПОВОЙ ВАРИАНТ
1. Номер модели
2. Идентификационный номер транспортного средства (VIN)

Расположение идентификационного номера двигателя

ТЕХНИЧЕСКИЕ ХАРАКТЕРИСТИКИ

МОДЕЛЬ		DS 250
ДВИГАТЕЛЬ		
Тип		4-тактный, один распределительный вал верхнего расположения, жидкостное охлаждение
Число цилиндров		1
Число клапанов		4, механические толкатели (регулируемые)
Рабочий объем, см^3		249,4
Диаметр цилиндра, мм		71
Ход поршня, мм		63
Система запуска		Электрический стартер
Степень сжатия		10,6:1
Система смазки		С принудительной циркуляцией и разбрызгиванием
Воздушный фильтр		Поролоновый, влажного типа
ТРАНСМИССИЯ		
Тип		Вариатор, передняя (повышающая) передача, нейтраль и передача заднего хода
СИСТЕМА ОХЛАЖДЕНИЯ		
Тип		Жидкостная
Радиатор		Переднего расположения
КАРБЮРАТОР		
Карбюратор	Тип	KEHIN PTG-23 с ручным обогатителем
Положение воздушной заслонки		Изменяемое
Обороты холостого хода, об/мин		1700 ± 100
ЭЛЕКТРООБОРУДОВАНИЕ		
Генератор магнето	Тип	338 Вт при 5000 об/мин
Тип системы зажигания		Ёмкостная CDI
Угол опережения зажигания		Не регулируется
Свеча зажигания	Производитель	NGK
	Тип	CR8E
	Межэлектродный зазор, мм	0,8
	Количество	1

DS 250 2011.indd 110 22.02.2011 10:40:45

МОДЕЛЬ		DS 250
ЭЛЕКТРООБОРУДОВАНИЕ (продолжение)		
Аккумуляторная батарея	Тип	Электролитическая
	Напряжение, В	12 (10 А•ч)
Система запуска		Электрический стартер
Мощность ламп фар, Вт		2 × 35
Мощность лампы заднего фонаря, Вт		1 × 5/21
Мощность сигнальных ламп, Вт		1,7
Предохранители	Вентилятор	10 А
	Фары	15 А
	Прочие световые приборы	15 А
	Главный предохранитель	30 А
СИЛОВАЯ ПЕРЕДАЧА		
Задний мост		Цепной привод/неразрезная ось
РУЛЕВОЕ УПРАВЛЕНИЕ		
Радиус разворота, м		3,5 (при низкой скорости движения)
ПОДВЕСКА		
Передняя	Тип	Независимая, сдвоенные А-образные рычаги 2 амортизатора (масляные)
	Ход, мм	140
Задняя	Тип	Жёсткий маятниковый рычаг 1 амортизатор (масляный)
	Ход, мм	170
ШИНЫ		
Давление воздуха в шинах, кПа	Передние	Максимальное: 34 Минимальное: 26
	Задние	
Размер	Передние	22 × 7—10
	Задние	20 × 11—9
КОЛЕСА		
Размер	Передние	AT 10 × 5,5
	Задние	AT 9 × 8
Момент затяжки гаек крепления колёс, Н•м		50 ± 5

DS 250 2011.indd 111 22.02.2011 10:40:45

МОДЕЛЬ		DS 250
ТОРМОЗНАЯ СИСТЕМА		
Передние тормоза		гидравлические, 2 диска
Задние тормоза		гидравлические, 1 диск
Стояночный тормоз		На правом рычаге тормоза имеется фиксатор
МАССА И ГРУЗОПОДЪЁМНОСТЬ		
Масса мотовездехода («сухая»), кг		195
Общая допустимая нагрузка, кг		150 (включая вес водителя, груза и дополнительного оборудования)
ГАБАРИТЫ		
Общая длина, см		183
Общая ширина, см		103
Общая высота, см		110,5
Высота сиденья, см		80
Колёсная база, см		118,7
Дорожный просвет (в центральной части), см		26
ЭКСПЛУАТАЦИОННЫЕ ЖИДКОСТИ		
Моторное масло		**Во время летней эксплуатации** пользуйтесь маслом XPS SYNTHETIC BLEND OIL (SUMMER GRADE) (P/N 293 600 121). **Для эксплуатации в зимний период** пользуйтесь маслом XPS SYNTHETIC OIL (WINTER GRADE) (P/N 293 600 112). См. «*ДИАГРАММА ВЯЗКОСТИ МАСЕЛ*».
Масло коробки передач		XPS CHAINCASE OIL (P/N 415 129 500) или 75W 90
Охлаждающая жидкость		Смесь этиленгликоля с дистиллированной водой (50 % антифриза, 50 % дистиллированной воды). Пользуйтесь готовым составом BRP PREMIXED COOLANT (P/N 219 700 362) или аналогичной охлаждающей жидкостью для алюминиевых двигателей.
Топливо	Тип	Стандартный неэтилированный бензин
	Октановое число	не ниже 95 RON
Тормозная жидкость		DOT 4
ЗАПРАВОЧНЫЕ ОБЪЁМЫ		
Топливный бак, л		12,5
Моторное масло, л		1,2 (замена масла)
Масло коробки передач, мл		800 (замена масла)
Охлаждающая жидкость, мл		850 (двигатель и радиатор)

DS 250 2011.indd 112 22.02.2011 10:40:45

УСТРАНЕНИЕ НЕИСПРАВНОСТЕЙ

ДИАГНОСТИКА И УСТРАНЕНИЕ НЕИСПРАВНОСТЕЙ

КОЛЕНЧАТЫЙ ВАЛ ДВИГАТЕЛЯ НЕ ВРАЩАЕТСЯ

1. **Ключ зажигания находится в положении «OFF» (выкл.).**
   – *Поверните ключ зажигания в положение «ON».*
2. **Выключатель двигателя.**
   – *Убедитесь, что выключатель двигателя находится в положении «ON».*
3. **Рычаг переключения передач не установлен в положение «N» (НЕЙТРАЛЬ).**
   – *Установите рычаг переключения передач в положение «N» или нажмите рычаг тормоза.*
4. **Перегорел предохранитель.**
   – *Проверьте главный предохранитель.*
5. **Разряжена аккумуляторная батарея, плохие контакты.**
   – *Проверьте предохранитель системы зарядки.*
   – *Проверьте состояние соединений и контактов.*
   – *Проверьте аккумуляторную батарею.*
   – *Обратитесь к дилеру Can-Am.*

КОЛЕНЧАТЫЙ ВАЛ ДВИГАТЕЛЯ ВРАЩАЕТСЯ, НО ДВИГАТЕЛЬ НЕ ЗАПУСКАЕТСЯ

1. **Недостаточное обогащение воздушно-топливной смеси для пуска холодного двигателя.**
   – *Проверьте уровень топлива в баке. При запуске двигателя пользуйтесь обогатителем.*
2. **Перелив топлива (свеча зажигания «мокрая»).**
   – *Вставьте ключ зажигания, поверните в положение «ON». Обогатитель должен быть открыт (положение «OFF»).*
   – *Установите рычаг переключения передач в положение «N» (НЕЙТРАЛЬ).*
   – *Полностью выжмите рычаг дросселя и, удерживая его, запустите двигатель.*
   – *Как только двигатель запустится, сразу же отпустите рычаг дросселя. Не форсируйте обороты двигателя.*
   – ***Если эти меры не дают желаемого результата:*** *Очистите поверхность рядом с колпачком свечи зажигания, снимите колпачок.*
   – *Выверните свечу зажигания (пользуйтесь инструментом из комплекта поставки мотовездехода). См. «СНЯТИЕ СВЕЧИ ЗАЖИГАНИЯ».*
   – *Несколько раз проверните коленвал двигателя.*
   – *Поставьте, если есть возможность, новую свечу зажигания или используйте прежнюю, чистую и сухую, свечу зажигания.*
   – *Запустите двигатель, как описано выше. Если перелив топлива не удаётся устранить, обратитесь к дилеру Can-Am.*
   – *Убедитесь, что в моторном масле нет добавок топлива. В противном случае замените моторное масло.*
3. **Топливо не поступает в двигатель (свеча зажигания «сухая»).**
   – *Проверьте уровень топлива в баке. Откройте топливный кран (попробуйте использовать резерв топлива «RES»). Возможно, неисправен топливный насос.*
   – *Обратитесь к дилеру Can-Am.*

DS 250 2011.indd 114 22.02.2011 10:40:45

КОЛЕНЧАТЫЙ ВАЛ ДВИГАТЕЛЯ ВРАЩАЕТСЯ, НО ДВИГАТЕЛЬ НЕ ЗАПУСКАЕТСЯ (продолжение)

4. **Неисправна свеча или система зажигания (отсутствует искра между электродами свечи зажигания).**
   – *Проверьте главный предохранитель.*
   – *Выверните свечу зажигания, наденьте на неё провод высокого напряжения.*
   – *Убедитесь, что ключ зажигания и/или выключатель двигателя находятся в положении «ON».*
   – *Заземлите свечу зажигания на двигатель вдалеке от свечного колодца и выполните пуск. Если искра отсутствует, замените свечу.*
   – *При повторении неисправности обратитесь к дилеру Can-Am.*
5. **Недостаточная компрессия в цилиндрах двигателя.**
   – *Проворачивая коленчатый вал двигателя, Вы должны чувствовать пульсацию, причиной которой является такт сжатия в двигателе. Если при пуске двигателя пульсация не ощущается, то компрессия в цилиндрах недостаточна.*
   – *Обратитесь к дилеру Can-Am.*

ПЛОХАЯ ПРИЁМИСТОСТЬ ДВИГАТЕЛЯ, ДВИГАТЕЛЬ НЕ РАЗВИВАЕТ ПОЛНУЮ МОЩНОСТЬ

1. **Загрязнена или неисправна свеча зажигания.**
   – *См. «КОЛЕНЧАТЫЙ ВАЛ ДВИГАТЕЛЯ ВРАЩАЕТСЯ, НО ДВИГАТЕЛЬ НЕ ЗАПУСКАЕТСЯ».*
2. **Топливо не поступает в двигатель.**
   – *См. «КОЛЕНЧАТЫЙ ВАЛ ДВИГАТЕЛЯ ВРАЩАЕТСЯ, НО ДВИГАТЕЛЬ НЕ ЗАПУСКАЕТСЯ».*
3. **Нарушена регулировка карбюратора.**
   – *Обратитесь к дилеру Can-Am.*
4. **Перегрев двигателя.**
   – *См. «ПЕРЕГРЕВ ДВИГАТЕЛЯ».*
5. **Засорен воздушный фильтр/воздуховод.**
   – *Проверьте, очистите воздушный фильтр.*
   – *Удалите мусор из воздуховода.*
   – *Проверьте положение трубки забора воздуха.*
6. **Засорен или изношен вариатор в т. ч. ремень (CVT).**
   – *Обратитесь к дилеру Can-Am.*
7. **Включён стояночный тормоз.**
   – *Отключите стояночный тормоз.*
8. **Неправильная регулировка клапанов.**
   – *Обратитесь к дилеру Can-Am.*

ПЕРЕГРЕВ ДВИГАТЕЛЯ

1. **Недостаточный уровень жидкости в системе охлаждения.**
   – *См. «ОХЛАЖДАЮЩАЯ ЖИДКОСТЬ» в разделе «ТЕХНИЧЕСКОЕ ОБСЛУЖИВАНИЕ».*
2. **Загрязнение рёбер радиатора.**
   – *Очистить ребра радиатора, см. «РАДИАТОР» в разделе «ТЕХНИЧЕСКОЕ ОБСЛУЖИВАНИЕ».*

ХЛОПКИ В СИСТЕМЕ ВЫХЛОПА

1. **Утечка в системе выхлопа.**
   – *Обратитесь к дилеру Can-Am.*
2. **Перегрев двигателя.**
   – *См. выше «ПЛОХАЯ ПРИЕМИСТОСТЬ ДВИГАТЕЛЯ, ДВИГАТЕЛЬ НЕ РАЗВИВАЕТ ПОЛНУЮ МОЩНОСТЬ», п. 4.*
3. **Нарушен угол опережения зажигания или неисправна система зажигания.**
   – *Обратитесь к дилеру Can-Am.*
4. **Нарушена регулировка карбюратора.**
   – *Обратитесь к дилеру Can-Am.*
5. **Загрязнены, повреждены или изношены свечи зажигания.**
   – *Прочистите свечи зажигания. Проверьте соответствие характеристик свечей зажигания двигателю. При необходимости замените свечи зажигания.*
6. **Неисправность системы очистки отработавших газов.**
   – *Обратитесь к дилеру Can-Am.*

ПРОПУСКИ ЗАЖИГАНИЯ

1. **Загрязнены, неисправны или изношены свечи зажигания.**
   – *Прочистите свечи зажигания. Проверьте соответствие характеристик свечей зажигания двигателю. При необходимости замените свечи зажигания.*
2. **Наличие воды в топливе.**
   – *Опорожните топливную систему. Заправьте бак свежим топливом.*

НЕОБЫЧНЫЙ ШУМ ДВИГАТЕЛЯ

1. **Неправильная регулировка клапанов.**
   – *Обратитесь к дилеру Can-Am.*
2. **Натяжитель цепи.**
   – *Обратитесь к дилеру Can-Am.*
3. **Износ цепи привода распределительного механизма.**
   – *Обратитесь к дилеру Can-Am.*
4. **Засорен вариатор (CVT).**
   – *Обратитесь к дилеру Can-Am.*

МОТОВЕЗДЕХОД НЕ РАЗВИВАЕТ МАКСИМАЛЬНУЮ СКОРОСТЬ

1. **Двигатель.**
   – *См. выше «ПЛОХАЯ ПРИЕМИСТОСТЬ ДВИГАТЕЛЯ, ДВИГАТЕЛЬ НЕ РАЗВИВАЕТ ПОЛНУЮ МОЩНОСТЬ».*
2. **Стояночный тормоз.**
   – *Убедитесь, что стояночный тормоз полностью отключён.*
3. **Засорен воздушный фильтр/воздуховод.**
   – *Проверьте, очистите воздушный фильтр.*
   – *Удалите мусор из воздуховода.*
   – *Проверьте положение трубки забора воздуха.*
4. **Засорен или изношен вариатор (CVT).**
   – *Обратитесь к дилеру Can-Am.*

ДЛЯ ПЕРЕМЕЩЕНИЯ РЫЧАГА ПЕРЕКЛЮЧЕНИЯ ПЕРЕДАЧ ПРИХОДИТСЯ ПРИКЛАДЫВАТЬ БОЛЬШИЕ УСИЛИЯ

1. **Шестерни трансмиссии находятся в положении, которое препятствует переключению передач.**
   – *Откатите мотовездеход назад, затем вперёд, чтобы шестерни сдвинулись и не мешали переключению передач.*
2. **Высокие холостые обороты двигателя.**
   – *Отрегулируйте обороты двигателя на холостом ходу. См. «ТЕХНИЧЕСКИЕ ХАРАКТЕРИСТИКИ».*
3. **Засорен или изношен вариатор (CVT).**
   – *Обратитесь к дилеру Can-Am.*

ОБОРОТЫ УВЕЛИЧИВАЮТСЯ, НО МОТОВЕЗДЕХОД НЕ ТРОГАЕТСЯ С МЕСТА

1. **Рычаг переключения передач находится в положении NEUTRAL.**
   – *Переключите рычаг в положение «R» (задний ход) или «F» (передний ход).*
2. **Засорен или изношен вариатор (CVT).**
   – *Обратитесь к дилеру Can-Am.*
3. **Вода в кожухе вариатора.**
   – *Обратитесь к дилеру Can-Am.*

ГАРАНТИЙНЫЕ ОБЯЗАТЕЛЬСТВА

ОГРАНИЧЕННАЯ МЕЖДУНАРОДНАЯ ГАРАНТИЯ BRP НА МОТОВЕЗДЕХОДЫ 2011 CAN-AM™ ATV

1) ОБЪЕМ ГАРАНТИЙНЫХ ОБЯЗАТЕЛЬСТВ

Bombardier Recreational Products Inc. (далее BRP)* гарантирует отсутствие дефектов материалов и производственных дефектов в мотовездеходах Can-Am 2011 года, проданных авторизованным Дистрибьютором/Дилером BRP за пределами 50 штатов США, Канады и государств — членов Европейской Экономической Области («EEA») (которая состоит из государств Европейского союза плюс Норвегия, Исландия и Лихтенштейн) в течение срока и при условиях, указанных ниже.

На подлинные аксессуары Can-Am, установленные уполномоченным дистрибьютором/дилером Can-Am во время продажи нового, неиспользованного мотовездехода 2011 Can-Am ATV, распространяется тот же гарантийный срок, что и на само транспортное средство.

Настоящая ограниченная гарантия не является действительной в случаях, если: (1) Мотовездеход эксплуатировался, в том числе и предыдущим владельцем, в гонках и других соревновательных мероприятиях, или (2) В конструкцию мотовездехода были внесены изменения или произведены модификации, отрицательно повлиявшие на его работу, технические характеристики и надёжность, или такие изменения, которые изменили назначение мотовездехода.

2) ОГРАНИЧЕНИЯ ГАРАНТИЙНЫХ ОБЯЗАТЕЛЬСТВ

ДАННЫЕ ГАРАНТИЙНЫЕ ОБЯЗАТЕЛЬСТВА ЯВЛЯЮТСЯ ИСКЛЮЧИТЕЛЬНЫМИ И НЕ ПРЕДУСМАТРИВАЮТ НИКАКИХ ИНЫХ ГАРАНТИЙНЫХ ОБЯЗАТЕЛЬСТВ, ВЫРАЖЕННЫХ ИЛИ ПОДРАЗУМЕВАЮЩИХСЯ, В ТОМ ЧИСЛЕ ГАРАНТИЙ КОММЕРЧЕСКОЙ ЦЕННОСТИ ИЗДЕЛИЯ ИЛИ ЕГО СООТВЕТСТВИЯ КАКОМУ-ЛИБО ОПРЕДЕЛЁННОМУ ПРЕДНАЗНАЧЕНИЮ. СРОК ДЕЙСТВИЯ ПОДРАЗУМЕВАЮЩИХСЯ ГАРАНТИЙ В ЧАСТИ, НЕ ДОПУСКАЮЩЕЙ ИСКЛЮЧЕНИЯ, ОГРАНИЧЕН СРОКОМ ЯВНО ВЫРАЖЕННЫХ ГАРАНТИЙ. ДАННЫЕ ГАРАНТИЙНЫЕ ОБЯЗАТЕЛЬСТВА НЕ РАСПРОСТРАНЯЮТСЯ НА ЗАКОНОМЕРНЫЙ ИЛИ СЛУЧАЙНЫЙ УЩЕРБ. В ПРЕДЕЛАХ НЕКОТОРЫХ ТЕРРИТОРИАЛЬНЫХ ЕДИНИЦ НЕ ДОЗВОЛЯЕТСЯ ИСКЛЮЧАТЬ ИЛИ ОГРАНИЧИВАТЬ ОТВЕТСТВЕННОСТЬ ПО УКАЗАННЫМ ВЫШЕ ОБСТОЯТЕЛЬСТВАМ, И ПОЭТОМУ ПРИВЕДЁННЫЕ ВЫШЕ ИСКЛЮЧЕНИЯ ИЛИ ОГРАНИЧЕНИЯ МОГУТ НЕ ОТНОСИТЬСЯ К ВАМ ЛИЧНО. ЭТИ ГАРАНТИЙНЫЕ ОБЯЗАТЕЛЬСТВА ДАЮТ ВАМ ОПРЕДЕЛЁННЫЕ ПРАВА, ТАКЖЕ ВЫ МОЖЕТЕ ИМЕТЬ ДРУГИЕ ЗАКОННЫЕ ПРАВА, КОТОРЫЕ МОГУТ МЕНЯТЬСЯ В ЗАВИСИМОСТИ ОТ МЕСТА ПРОЖИВАНИЯ.

Ни дистрибьютор, ни дилер BRP, ни какое-либо иное лицо не уполномочены совершать действия, делать заявления или давать гарантии, отличные от приведенных в настоящих гарантийных обязательствах, и, будучи сделаны, такие действия, заявления или гарантии не могут иметь исковую силу в отношении BRP или иного лица.

BRP оставляет за собой право на изменения данной гарантии в любое время, при этом подразумевается, что такие изменения не могут быть применены к мотовездеходам, проданным на ранее действовавших условиях осуществления гарантийных обязательств.

3) ИСКЛЮЧЕНИЯ, НЕ ПРЕДУСМОТРЕННЫЕ ГАРАНТИЕЙ

Гарантия ни при каких условиях не распространяется на нижеследующие случаи:

– Естественный износ узлов и деталей.

– Затраты на детали, смазочные материалы и работы, произведённые во время технического обслуживания.

– Повреждения, связанные с нарушением правил ухода и/или хранения, которые изложены в настоящем Руководстве по эксплуатации.
– Повреждения, возникшие в результате неправильного ремонта, изменений в конструкции, использования не рекомендованных деталей и ремонта, выполненного не авторизованным дистрибьютором/дилером Can-Am, а иным лицом.
– Повреждения, возникшие в результате неправильного или недопустимого использования изделия и нарушения правил эксплуатации изделия, изложенных в настоящем Руководстве по эксплуатации.
– Ущерб от аварии, пожара, хищения, актов вандализма и иных непреодолимых обстоятельств.
– Повреждения, возникшие вследствие применения не рекомендованных сортов топлива, моторного масла и иных смазочных материалов.
– Повреждения, возникшие в результате коррозии, окисления или облучения компонентов.
– Повреждения, возникшие в результате попадания воды или снега в ответственные узлы и системы изделия.
– Случайный или закономерный ущерб, связанный, но не ограниченный, с буксировкой, хранением, телефонными вызовами, арендой, использованием такси, выплатой кредитов и страховых взносов, потерей времени, потерей дохода.

4) ГАРАНТИЙНЫЙ СРОК

Гарантийный срок исчисляется со дня доставки изделия первому розничному покупателю или со дня первого использования изделия в зависимости от того, что произойдёт раньше, и устанавливается на период:

ШЕСТЬ (6) ПОСЛЕДОВАТЕЛЬНЫХ МЕСЯЦЕВ, если мотовездеход приобретён для личного или коммерческого использования.

Ремонт и замена деталей, а также выполнение операций технического обслуживания не являются основанием для продления гарантийного срока.

5) УСЛОВИЯ ПРИЗНАНИЯ ГАРАНТИЙНЫХ ОБЯЗАТЕЛЬСТВ

Данная гарантия действительна только при нижеследующих условиях:

– мотовездеход 2011 Can-Am ATV приобретён первым владельцем в новом, не эксплуатировавшемся состоянии у дистрибьютора/дилера BRP, уполномоченного распространять изделия Can-Am ATV в стране, где совершена покупка (далее дистрибьютор/дилер Can-Am);
– мотовездеход 2011 Can-Am ATV прошёл предпродажную подготовку в соответствии с требованиями BRP, что подтверждено соответствующими документами;
– мотовездеход 2011 Can-Am ATV зарегистрирован дистрибьютором/дилером Can-Am в установленном порядке;
– мотовездеход 2011 Can-Am ATV приобретён в стране (союзе стран) проживания покупателя;
– мотовездеход 2011 Can-Am ATV регулярно проходит техническое обслуживания в соответствии с регламентом, приведённым в настоящем Руководстве, что является обязательным условием признания действительности гарантийных обязательств. Компания BRP оставляет за собой право потребовать доказательства надлежащего ухода за изделием.

В случае несоблюдения вышеуказанных условий компания BRP не несёт ответственности по гарантийным обязательствам перед любым пользователем. Указанные ограничения вводятся для того, чтобы компания BRP имела возможность гарантировать как безопасность использования своей продукции, так и безопасность потребителей и других людей.

6) УСЛОВИЯ ПРИЗНАНИЯ ПРАВА НА ГАРАНТИЙНОЕ ОБСЛУЖИВАНИЕ

Владелец должен прекратить эксплуатацию своего мотовездехода, с момента обнаружения неполадки. Владелец должен известить авторизованного дистрибьютора/дилера Can-Am о дефекте материала или изготовления в течение двух (2) дней с момента обнаружения и предоставить беспрепятственный доступ к изделию с целью ремонта. Владелец также должен представить авторизованному дистрибьютору/дилеру Can-Am доказательство приобретения изделия в новом, неиспользованном состоянии и подписать заявку на ремонт/работы до начала ремонта. Все детали, заменяемые в процессе гарантийного ремонта, переходят в собственность BRP.

7) ОБЯЗАТЕЛЬСТВА BRP

В течение гарантийного срока BRP обязуется, по своему усмотрению, бесплатно отремонтировать или заменить через авторизованного дистрибьютора/дилера Can-Am любую подлинную деталь, в которой обнаружен дефект материала или изготовления, на подлинную деталь Can-Am ATV при условии нормальной эксплуатации и технического обслуживания мотовездехода в соответствии с данным руководством.

Ответственность BRP ограничена обязанностью выполнения необходимого ремонта или замены частей. Нарушение условий гарантии не может являться основанием для отмены или аннулирования продажи мотовездехода владельцу.

В случае необходимости выполнения обслуживания за пределами страны продажи владелец обязан нести дополнительные расходы согласно местному законодательству, такие как, но не ограниченны, плата за провоз, страховка, налоги, оплата разрешения, налог на импорт и все другие виды материальных расходов, включая налоги, установленные правительством, региональными и районными органами власти и их территориальными агентствами.

BRP оставляет за собой право вносить улучшения или изменения в свою продукцию без обязательства произвести аналогичную модификацию ранее выпущенных изделий.

8) ПЕРЕДАЧА ГАРАНТИЙНЫХ ОБЯЗАТЕЛЬСТВ

В случае перепродажи изделия права на гарантийное обслуживание в течение оставшегося срока переходят к новому владельцу при условии, что компания BRP или авторизованный дистрибьютор/дилер Can-Am в дополнение к координатам нового владельца получает доказательство того, что прежний владелец согласен на передачу прав владения изделием другому лицу.

9) СОДЕЙСТВИЕ ПОТРЕБИТЕЛЯМ В РАЗРЕШЕНИИ СПОРОВ

1. Споры и разногласия, возникшие в связи с применением данных ограниченных гарантийных обязательств, BRP предлагает разрешать на уровне уполномоченного дилера. Рекомендуем обсудить проблему с менеджером или владельцем компании-дилера.
2. Если Вы не удовлетворены решением по спорному вопросу, обратитесь в Отдел обслуживания потребителей компании-дистрибьютора.
3. Если спорный вопрос остаётся нерешённым, обратитесь с письменным заявлением в компанию BRP по адресу:

ЕВРОПА, СРЕДНИЙ ВОСТОК, АФРИКА, РОССИЯ И СНГ BRP EUROPE N.V.

Consumer Services Group
Skaldenstraat 125
9042 Gent
Belgium
Tel.: + 32 9 218 26 00

* В территориальных единицах, на которые распространяется данная ограниченная гарантия, распространением и сервисным обслуживание продукции занимается компания Bombardier Recreational Products Inc. или её филиалы.

© 2010 Bombardier Recreational Products Inc. Все права защищены.

™ Торговая марка компании Bombardier Recreational Products Inc. или её филиалов.

ИНФОРМАЦИЯ ДЛЯ ВЛАДЕЛЬЦА

КОНФИДЕНЦИАЛЬНОСТЬ/ОТКАЗ ОТ УСЛУГ

Все предоставленные Вами сведения личного характера будут использованы только для того, чтобы компания могла выполнять свои гарантийные обязательства, и исключительно с целью обеспечения Вашей безопасности. В некоторых случаях мы используем адресные данные для оповещения потребителей о новых изделиях и услугах компании. Если Вы не хотите получать информацию подобного рода, сообщите нам об этом письменно по адресу, указанному ниже.

В некоторых случаях Вашими данными могут воспользоваться уполномоченные нами организации для предложения новых товаров и услуг. Если Вы не хотите, чтобы Ваше имя и Ваш адрес использовались в указанных целях, сообщите нам об этом письменно по одному из адресов, указанных ниже.

По электронной почте:	**privacyofficer@brp.com**
По почте:	BRP Senior Legal Counsel-Privacy Officer 726 St-Joseph Valcourt QC Canada J0E 2L0

DS 250 2011.indd 126 22.02.2011 10:40:45

ИЗМЕНЕНИЕ АДРЕСА ВЛАДЕЛЬЦА ИЛИ ПЕРЕПРОДАЖА

В случае изменения адреса владельца или если Вы являетесь новым владельцем мотовездехода заполните приведённую ниже карту и отправьте авторизованному дилеру Can-Am. Обязанностью владельца является передача данных в компанию BRP.

В случае перепродажи мотовездехода приложите также к карте доказательство того, что прежний владелец не против перепродажи. Это необходимо сделать, прежде всего, из соображений Вашей безопасности, независимо от того, истёк срок гарантии или нет. Компания BRP свяжется с Вами, когда возникнет необходимость внесения каких-либо изменений в конструкцию мотовездехода.

В СЛУЧАЕ ХИЩЕНИЯ: В случае кражи мотовездехода Вы должны сообщить об этом авторизованному дилеру Can-Am и в компанию BRP. Сообщите Вашу фамилию, номер телефона, заводской номер транспортного средства и дату кражи.

DS 250 2011.indd 127 22.02.2011 10:40:45

ИЗМЕНЕНИЕ АДРЕСА ❑ ИЗМЕНЕНИЕ ВЛАДЕЛЬЦА ❑

ИДЕНТИФИКАЦИОННЫЙ НОМЕР ТРАНСПОРТНОГО СРЕДСТВА

МОДЕЛЬ НОМЕР ТРАНСПОРТНОГО СРЕДСТВА

СТАРЫЙ АДРЕС/
ПРЕЖНИЙ ВЛАДЕЛЕЦ:

Ф.И.О.

СТРАНА ПОЧТОВЫЙ ИНДЕКС ГОРОД

УЛИЦА № ДОМА № КВАРТИРЫ

ТЕЛЕФОН

НОВЫЙ АДРЕС/
НОВЫЙ ВЛАДЕЛЕЦ:

Ф.И.О.

СТРАНА ПОЧТОВЫЙ ИНДЕКС ГОРОД

УЛИЦА № ДОМА № КВАРТИРЫ

V00A2F ТЕЛЕФОН

ИЗМЕНЕНИЕ АДРЕСА ❑ ИЗМЕНЕНИЕ ВЛАДЕЛЬЦА ❑

ИДЕНТИФИКАЦИОННЫЙ НОМЕР ТРАНСПОРТНОГО СРЕДСТВА

МОДЕЛЬ НОМЕР ТРАНСПОРТНОГО СРЕДСТВА

СТАРЫЙ АДРЕС/
ПРЕЖНИЙ ВЛАДЕЛЕЦ:

Ф.И.О.

СТРАНА ПОЧТОВЫЙ ИНДЕКС ГОРОД

УЛИЦА № ДОМА № КВАРТИРЫ

ТЕЛЕФОН

НОВЫЙ АДРЕС/
НОВЫЙ ВЛАДЕЛЕЦ:

Ф.И.О.

СТРАНА ПОЧТОВЫЙ ИНДЕКС ГОРОД

УЛИЦА № ДОМА № КВАРТИРЫ

V00A2F ТЕЛЕФОН

МОТОВЕЗДЕХОД
МОДЕЛЬ № _____

ТРАНСПОРТНОЕ СРЕДСТВО
ИДЕНТИФИКАЦИОННЫЙ НОМЕР (VIN) _____

ДВИГАТЕЛЬ
ИДЕНТИФИКАЦИОННЫЙ НОМЕР (EIN) _____

Владелец: _____
Ф.И.О.

_____
СТРАНА ПОЧТОВЫЙ ИНДЕКС ГОРОД

_____
УЛИЦА № ДОМА № КВАРТИРЫ

Дата продажи: _____ | _____ | _____ | _____
ГОД МЕСЯЦ ДЕНЬ

Дата истечения гарантийного срока: _____ | _____ | _____ | _____
ГОД МЕСЯЦ ДЕНЬ

Заполняется дилером при продаже

ШТАМП ДИЛЕРА

Рекомендуем проверить у дилера регистрацию Вашего мотовездехода в BRP.

Рекомендуем проверить у дилера регистрацию Вашего мотовездехода в BRP.

Напоминаем, что в тексте Руководства важная информация выделена следующим образом:

⚠ ПРЕДОСТЕРЕЖЕНИЕ

Текст в рамке содержит инструкции, нарушение которых может привести к авариям, несчастным случаям, травмам или гибели людей.